Diamond

MOD : CW4086/MT

Production code : ERAMINIB241

07/2024

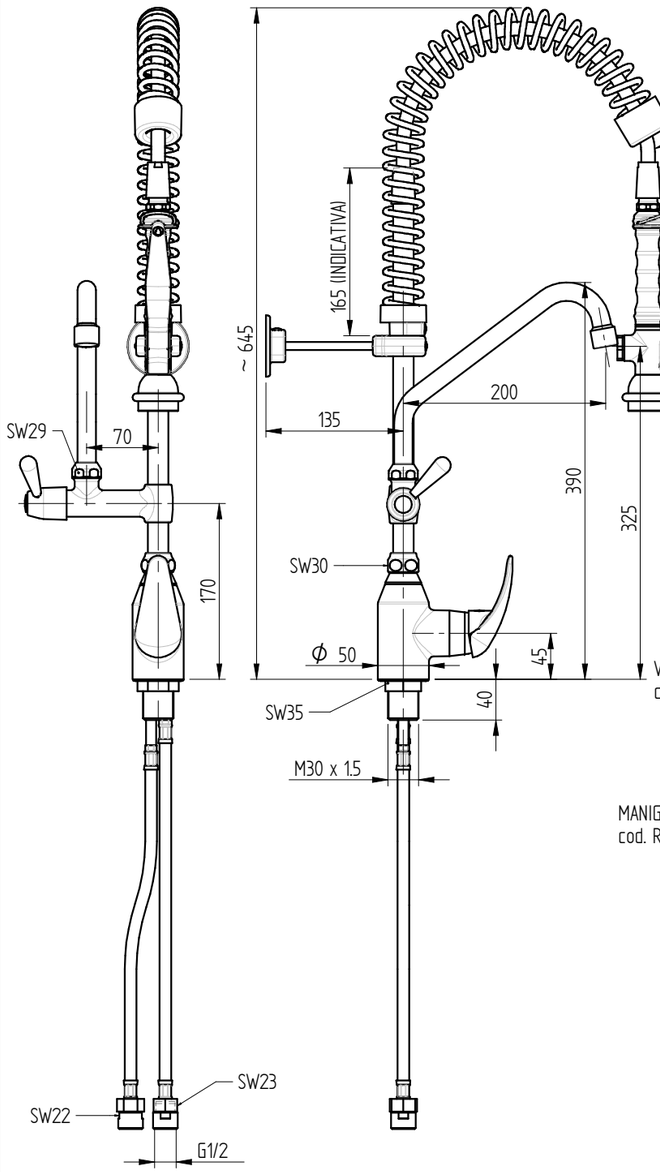

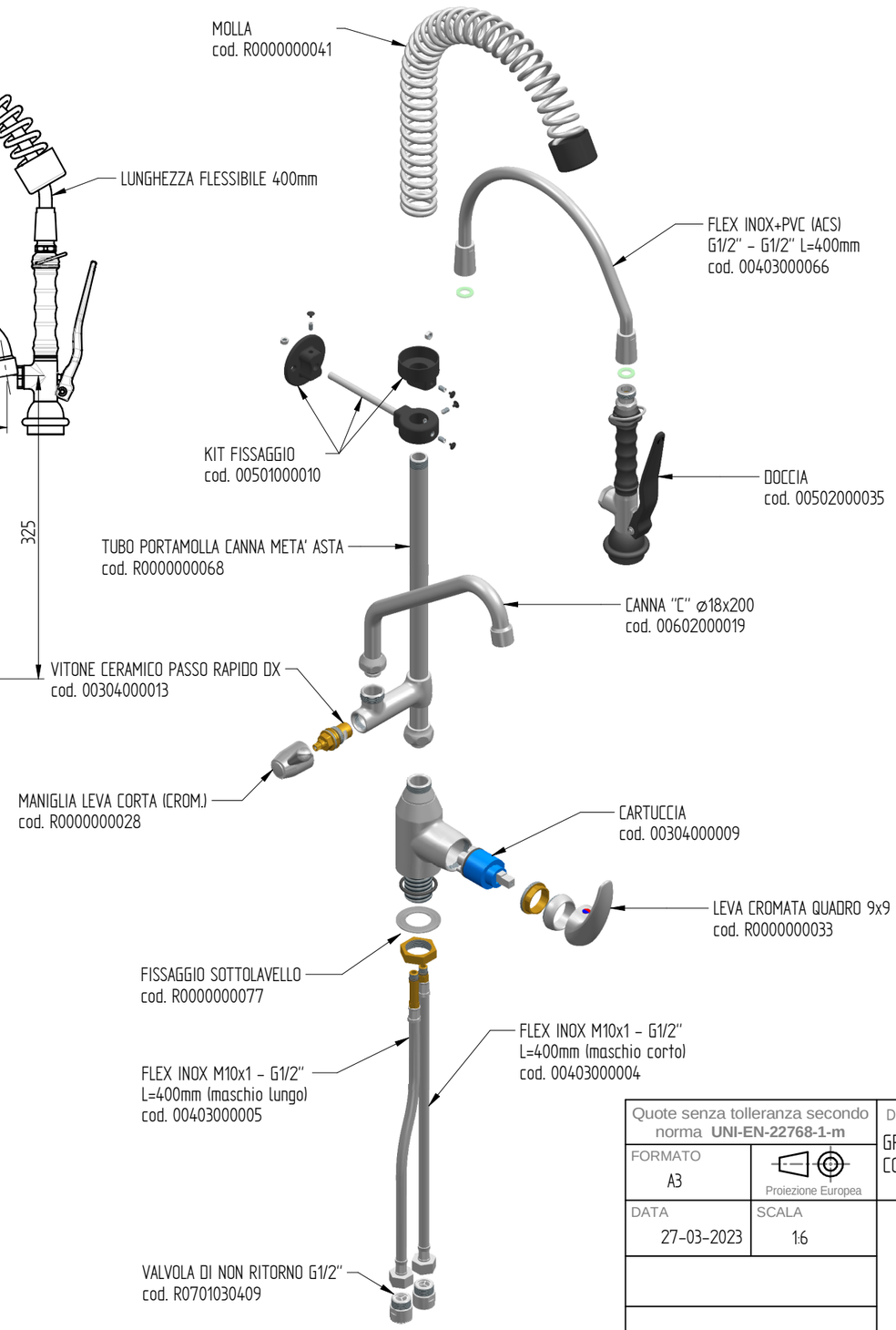

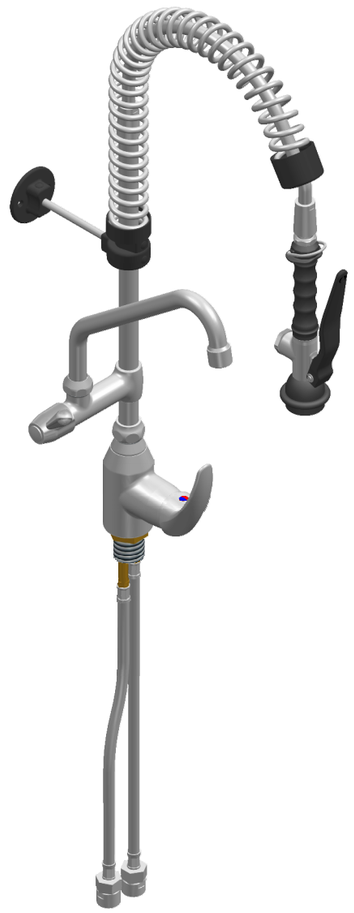

PORTATA : 12 L/min a 3,5 BAR solo dalla doccia
14 L/min a 3,5 Bar solo dalla bocca di erogazione
18 L/min a 3,5 BAR doccia+ bocca di erogazione aperte assieme

foro fissaggio a lavello: ø31 mm

Quote senza tolleranza secondo norma **UNI-EN-22768-1-m**		DENOMINAZIONE GRUPPO DOCCIA PRELAVAGGIO MONOFORO MISCELATORE CON MANIGLIA A LEVA CORTA CROMATA, CANNA GIREVOLE "C" ø18x200, VERSIONE MINI, DOCCIA BASIC. VALVOLE DI NON RITORNO	CODICE ERAMINIB241
FORMATO A3	Proiezione Europea		PESO 5,11 Kg
DATA 27-03-2023	SCALA 1:6		

Diamond

DISEGNO ESEGUITO CON CAD - VIETATE LE MODIFICHE MANUALI

Rev. 00