Diamond

MOD : VZ15/G8-VR2

Production code : PL150PSCG160H

03/2024

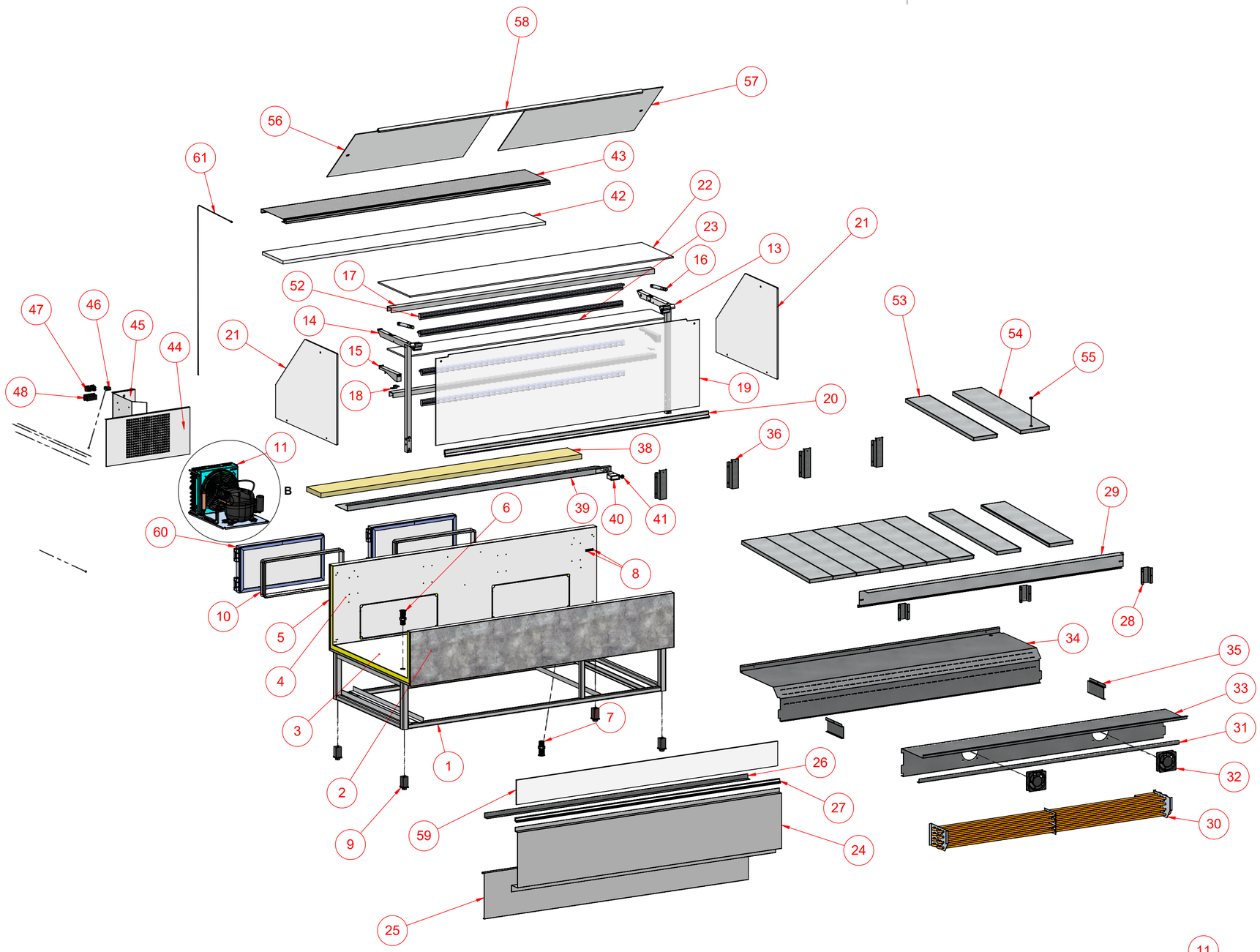

N	Descrizione	Qtà.	Codice
1	TELAIO PORTHOS 200 C. CELLA 1915X305X880	1	Z50002033
2	VASCA ESTERNA PORTHOS CON CELLA 200	1	Z70006217
3	VASCA INTERNA PORTHOS CON CELLA 200	1	CP0020559
4	SCHIENA INT PATAGONIA PORTHOS 200	1	Z70006188
5	SCHIENA EST PATAGONIA PORTHOS 200	1	Z70006193
6	TUBO SCARICO D. 20X75	1	Z50002174
7	TUBO SCARICO D. 32X90	1	Z50002176
8	FERMACAVO 2327.AA01XS	2	Z50000804
9	PIEDINO TAPPO QUADRO 40X40	4	C70047790
10	CORNICI CONTENIMENTO PORTA PVC	2	Z50000129
11	UNITA' R290 NLE11CN RV102000-2 BANCHI	1	Z50002572
12	SPALLA DX/SX PORTHOS GRIGIO	2	Z50001678
13	ASS.MONT. LAT. DESTRO PORTHOS 2018	1	Z50001724
14	ASS.MONT. LAT. SINISTRO PORTHOS 2018	1	Z50001725
15	BRACCETTI PER MENSOLA INT. PORTHOS 2018	2	Z50001733
16	HYDRO LIFT 250 PORTHOS 460N	2	Z50002720
17	PROFILO ALLUMINIO AD "U" 50X30X2	2	Z50002791
18	ANGOLARE SUPP MENSOLA INTERMEDIA PORTHOS	2	CP0021537
19	CRISTALLO 06 PORTHOS 200 FRONT. 2021	1	Z50002784
20	PROFILO ALL. SUP. PORTA VETRO	1	Z50001440
21	CRISTALLO 08 PORTHOS LATERALE	2	Z50000440
22	CRISTALLO 08 PORTHOS 200 CAPPELLO	1	Z50000445
23	CRISTALLO 08 PORTHOS 200 MENSOLA	1	Z50000446
24	DEC SUP PORTHOS 200 GRIGIO	1	Z70006938
25	DEC INF PORTHOS 200 GRIGIO	1	Z70006959
26	ANGOLARE PORTHOS FRONTALE 200	1	Z70006657
27	GOMMA BATTIVETRO ESPRIT	1	C60002830
28	SUPPORTO INOX RETE ASP PORTHOS	3	Z70000253
29	RETE ASP PORTHOS VENT 200	1	Z70000185
30	EVAP. R290 JINNY VENTILATO 200	1	Z50000775
31	ANGOLARE PORTHOS VASCA 200	1	Z70007086
32	VENTILATORE 119X119X38 A FILO 3 MT MASSA	2	Z50002266
33	LAMIERA PORTA VENT PORTHOS 200	1	Z70001003
34	LAMIERA CELLA PORTHOS 200	1	Z70000667
35	SUPPORTO PASSAGGIO ARIA VENTILATI	2	Z70006108
36	SUPPORTO INOX MANDATA ARIA MELODY VENT	4	Z70000251
37	MANDATA ARIA PORTHOS 1917 (200)	1	Z70000534
38	LISTELLI 180x30x1200 FIANCATINA FUJIYAMA	2	Z50002686
39	SOTTO MARMO PORTHOS TERMOM MECC 200	1	Z70001115
40	TERMOMETRO INCASSO +40 -40	1	Z50002134
41	PASSACAVO PER BANCHI VENTILATI M16 SNAP	1	Z50001269
42	PANNELLO NOBILITATO BIANCO 200	1	Z50003020
43	PIANO LAVORO INOX PORTHOS 200	1	Z70006396
44	LAMIERA COPERTURA MOTORE ORLEANS CON CEL	1	Z70000485
45	LAMIERA QUADRO ELETTRICO PORTHOS 2 INT.	1	Z70001462
46	INTER. TERMICO MICRODISGIUNTORE+PROTEZ.	1	Z50001173
47	INTERRUTTORE BIPOLARE	2	Z50002532
48	TERMOSTATO EVCO EV3X21N7VXRX10	1	Z50002133
49	VASCHETTA RACCOGLI CONDENSA 370X105G90	1	C50007610
50	RESISTENZA PTC 270W+SPINA SCHUKO L=3000	1	C70261750
51	PROTEZIONE PTC PER ZOIN	1	Z70000411
52	PLAFONIERA T5 FX16 16W L=1473	2	Z50002610
53	PIANO ESP. STD PORTHOS VENTILATO C. CELL	10	Z70003137
54	PIANO ESPOSIZIONE C.FORO PORTHOS VENT.20	1	Z70000092
55	ANELLO PVC PER PIANO ESPOSIZIONE	1	C70065540
56	CHIUSURA IN PLX SP.4 MM 510X1000 SAIGON	1	Z50001409
57	CHIUSURA IN PLX SP.4 MM 520X1000 PORTHOS	1	Z50001406
58	PROFILO ALL. ""UU"" PORTHOS 200	1	Z70002888
59	CRISTALLO 04 JINNY 200 FRONTALINO	1	Z50000154
60	PORTA CON CERNIERE	2	Z50001434
61	SONDA NTC TERM. 1,5M	1	Z50002656
62	COMPRESSORE NEK6213U-A-CSIR R290	1	Z50000106
63	MOTOVENT UN R290 10/40W DA 4,8 A 11 SECO	1	Z50001241
64	CONDENS. FILOPACCO UNITÀ R290 6213	1	Z50000110

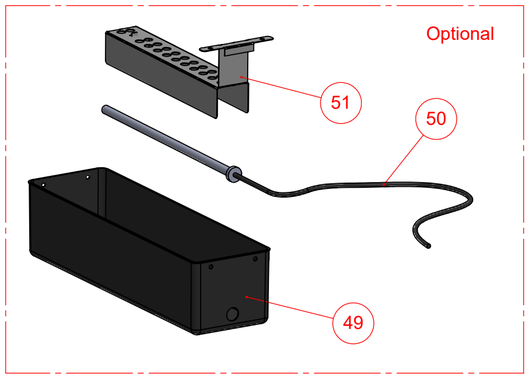

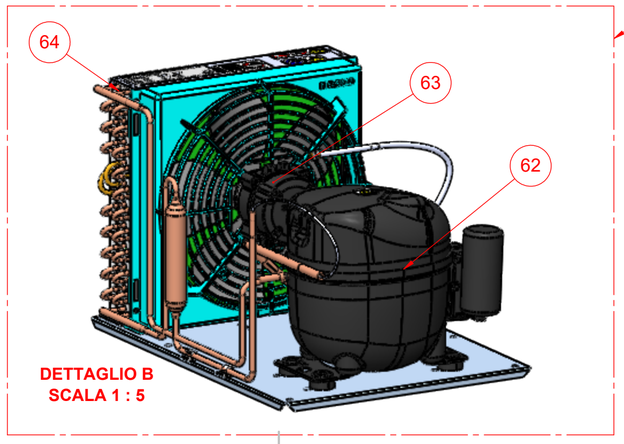

Revisione / Revision	Data / Date	Iniziali / Initials	Descrizione modifica / Modification object

Disegnato da: / Drawn by:

Data creazione / Creation date **28/02/2022**

Approvato da: / Approved by:

Data approvazione / Approval date -

Tolleranze generali: EN 22768-1 Media (m)
General tolerances according to EN 22768-a Media (m)

Gas refrigerante / Refrigerant gas

Modello / Model

Materiale / Material

Descrizione / Description **PORTHOS 200 VENTILATO CON CELLA**

Massa (Kg) / Weight (Kg)

Codice / Part Nr.

European Method

Scala / Scale **1:20**

Il presente disegno è proprietà di Zoin e senza permesso scritto della stessa non potrà essere divulgata a terzi o riprodotto. La scoietà proprietaria tutela i propri diritti a temine di legge. Il disegno è realizzato con sistema CAD, pertanto tutte le modifiche dovranno essere eseguite con lo stesso sistema.
All proprietary rights reserved by Zoin This drawing must not be released to other parties or reproduced without writtenagreemen. The companyasserts one's rights according to the law. The drawing is made with CAD system and so all changes must be made with the same system.

A2