01/2022

Mod: BAC-75/R

Production code: 2.0.165.0100

Diamond

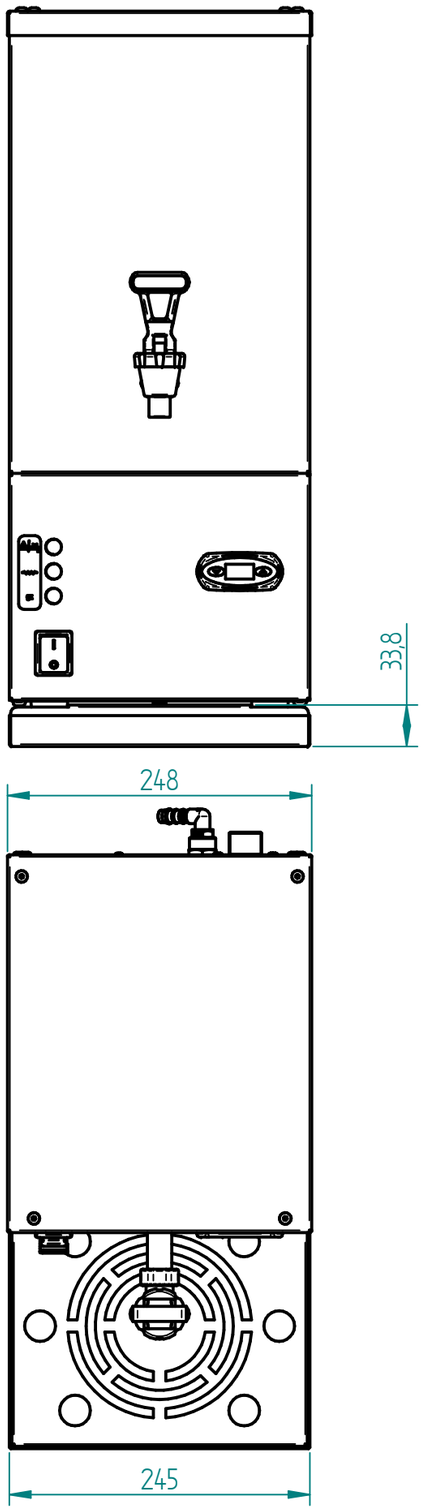

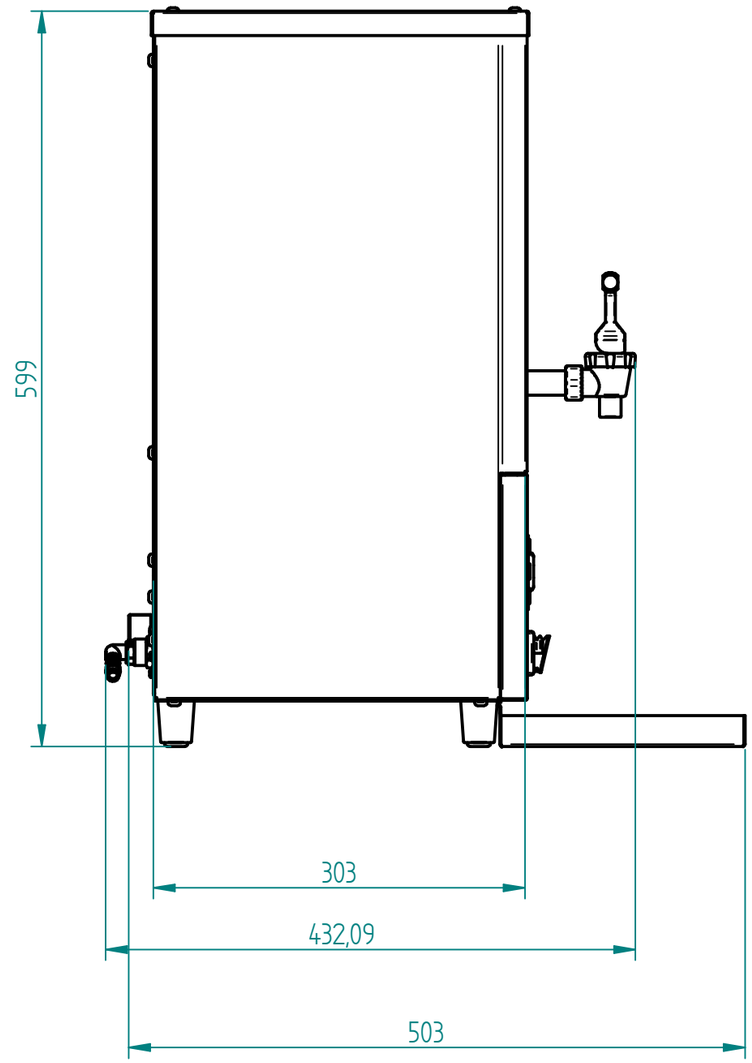

TOLERANCIAS DIMENSIONAIS GERAIS PARA COTAS SEM TOLERANCIAMENTO BASEADA NA ISO 2768-1								
MAIOR DE / ATÉ	0.5 / 3	3 / 6	6 / 30	30 / 120	120 / 400	400 / 1000	1000 / 2000	2000 / 4000
CLASSE MÉDIA	±0.1	±0.1	±0.2	±0.3	±0.5	±0.8	±1	±2
PARA COTAS ANGULARES TOLERÂNCIA ±1°								

EDIÇÃO	DATA	NOME

	DATA	NOME
DES.	01/07/2019	rdiogo
VER.		
APR.		

DATA IMPRESSÃO : 15/11/2019

ESCALA

FOLHA A3

CÓDIGO – 2.0.165.0000

Peso:17.671 kg

DESIGNAÇÃO – AQUECEDOR DE ÁGUA-WB10.3

MATERIAL –

Espessura:

OS ELEMENTOS CONSTANTES DESTE DESENHO NÃO PODEM SER DIVULGADOS SEM AUTORIZAÇÃO ESCRITA DA RST – AVEIRO

FOLHA 1 DE 1

20180417