11/2016

Mod: EDI/CP4

Production code: 65/40 CPE-D

Diamond
catering equipment

Mod.	kW	Volt	Ampere	Hz	Cable	NOTE
60/40 CPE-D	3	220-240V 1N	13	50-60	3G2,5mm²	

Mod.	kW	Volt	Ampere	Hz	Cable	NOTE
65/40 CPE-D	6	380-415V 3N	14	50-60	5G1mm²	

220-240V 1N

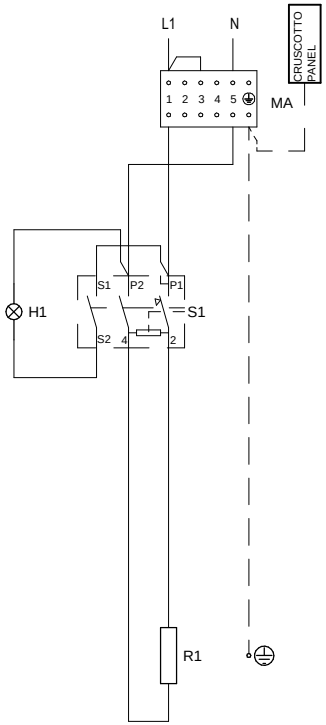

380-415V 3N

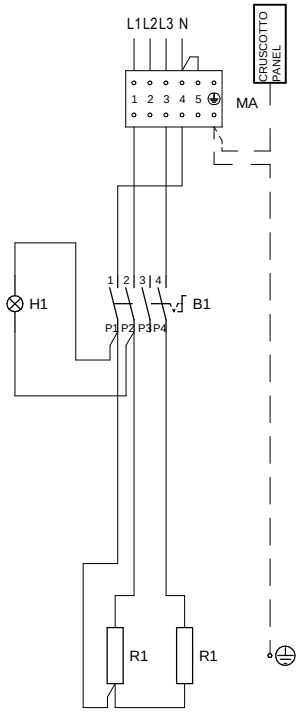

B1	COMMUTATORE _ CHANGE OVER SWITCH _ COMMUTATEUR _ UMSCHALTER _ CONMUTADOR
H1	LAMPADA SPIA VERDE _ GREEN INDICATOR LIGHT _ LAMPE TEMOIN VERTE _ GRUENE KONTROLLAMPE _ LUZ PILOTO VERDE
MA	MORSETTIERA ARRIVO LINEA _ POWER INLET TERMINAL BOARD ANSCHLUSSBRETT _ BORNES ARRIVE LIGNE _ BLOQUE TERMINAL LÍNEA
R1	RESISTENZA _ HEATING ELEMENT HEIZKOERPER _ RESISTANCE _ RESISTENCIA
S1	REGOLATORE DI ENERGIA _ ENERGY REGULATOR _ REGLEUR D'ENERGIE _ ENERGIEREGLER

Prima di intervenire sull' apparecchiatura, scollegare l' alimentazione elettrica - Unplug the power supply before operating on the appliance
Bevor am gerät arbeiten ausschalten srè die elektrische speisung
Avant d'intervenir sur l'appareil, dèconnectez l'alimentation èlectrique - Desconectar el alimentaciòn antes cualquier intervenciòn sobre el aparato

MODELLO:	CUOCIPASTA _ PASTA COOKER _ CUISER À PÂTES _ NUDELKOCHER _ CUECEPASTA	nome: Lot F.	data: 11/03/2015	modif.:
		CODICE: 251.999.00		FOGLIO: 1/1

LA DITTA SI RISERVA, A TERMINI DI LEGGE, LA PROPRIETA' DI QUESTO DISEGNO CON DIVIETO DI RIPRODURLO O RENDERLO PUBBLICO A TERZI SENZA LA SUA AUTORIZZAZIONE