11/2019

Mod: HBM-40T/VV

Production code: MX40P

Diamond

FIG. / РИС. 11 Controllore digitale per impastatrice planetaria - Schema elettrico / Planetary mixer controller - Electrical diagram
Contrôleur pour melangeur de type planétaire - Schemas electriques / Controlador para mezcladora de tipo planetario - Diagrama eléctricos
Контроллер для смесителя планетарного - Монтажная схема

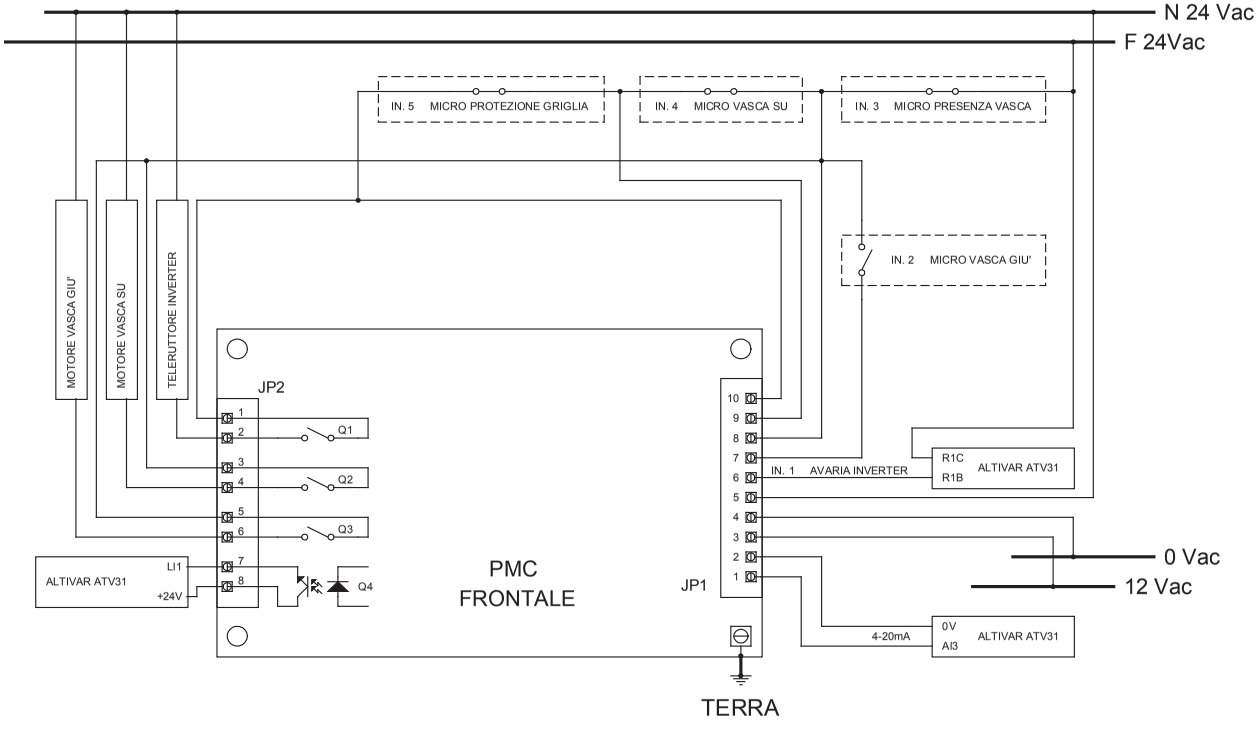

FIG. / РИС. 12 - MX20 T Schema elettrico / Electrical diagram / Schemas electriques / Diagrama eléctricos / Монтажная схема

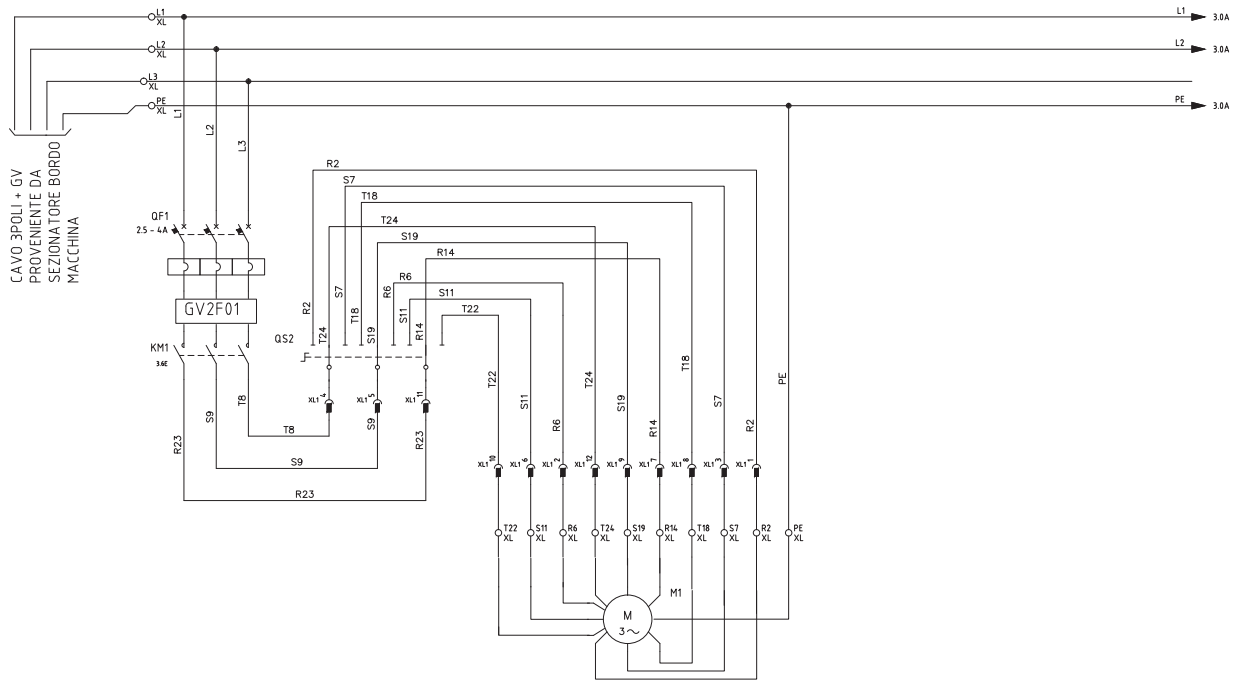

FIG. / РИС. 13 - MX20 T Schema elettrico / Electrical diagram / Schemas electriques / Diagrama eléctricos / Монтажная схема

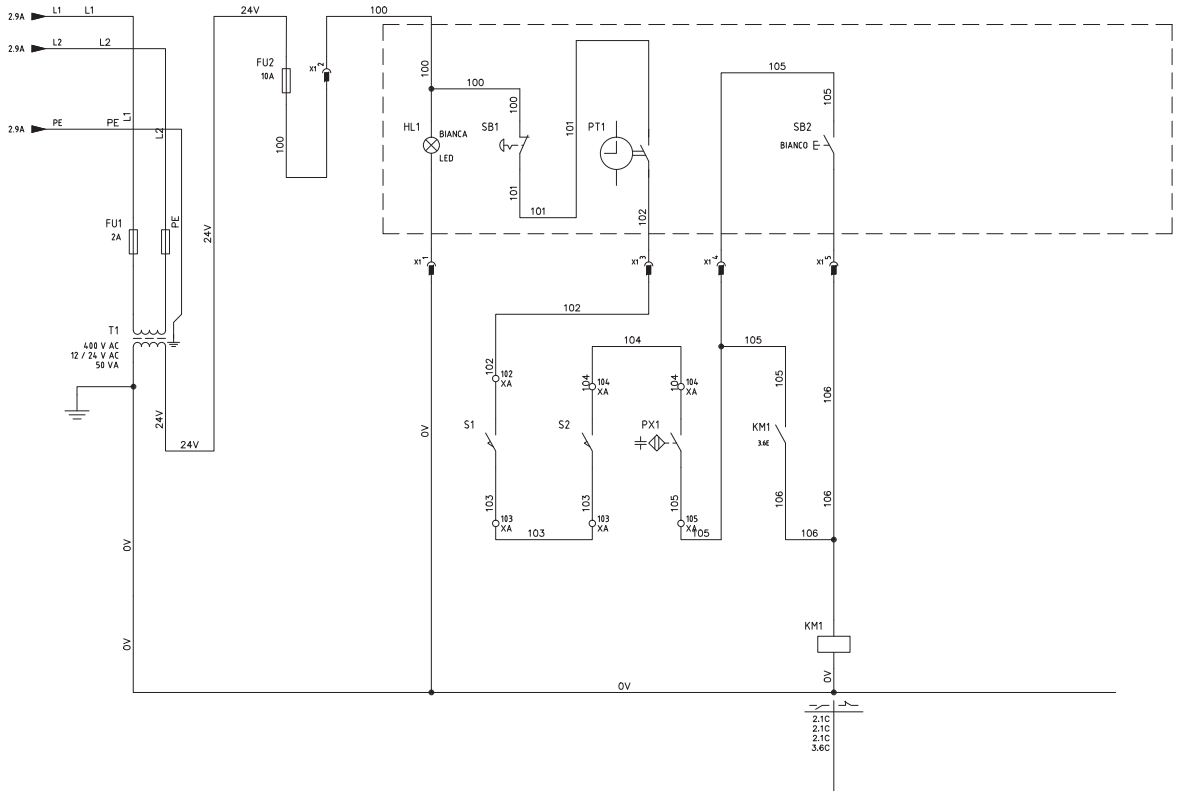

FIG. / РИС. 14 - MX40/60/80 T Schema elettrico / Electrical diagram / Schemas electriques / Diagrama eléctricos / Монтажная схема

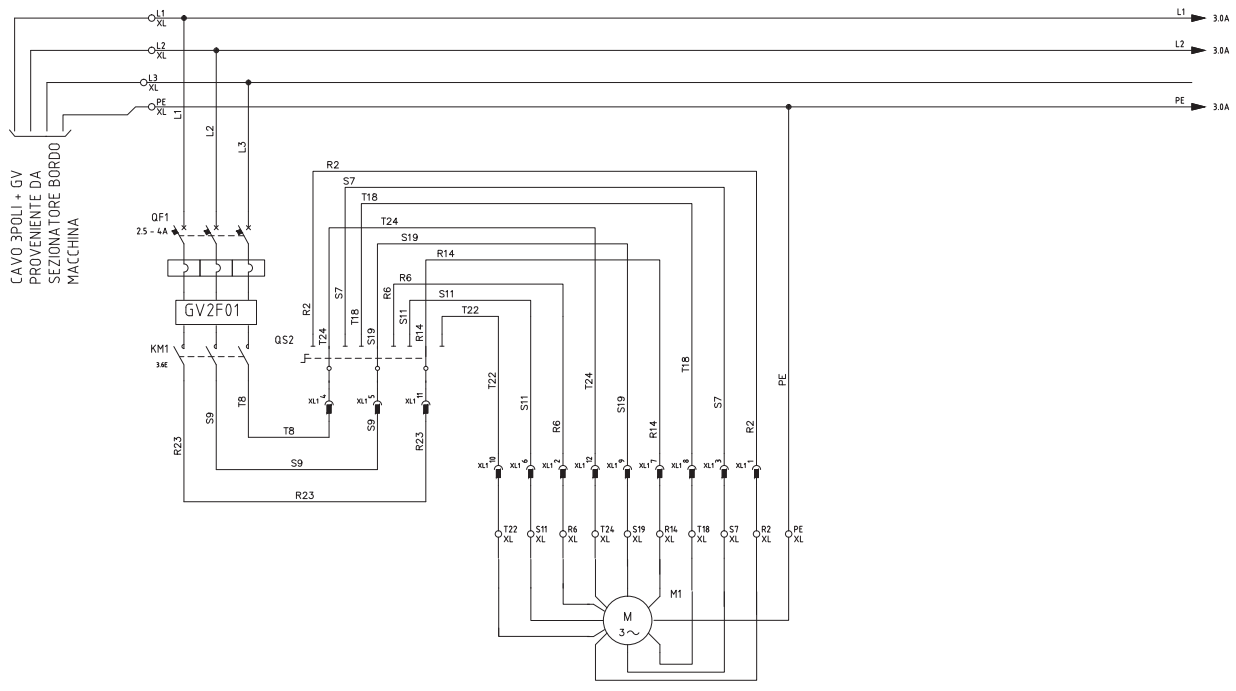

FIG. / РИС. 15 - MX40/60/80 T Schema elettrico / Electrical diagram / Schemas electriques / Diagrama eléctricos / Монтажная схема

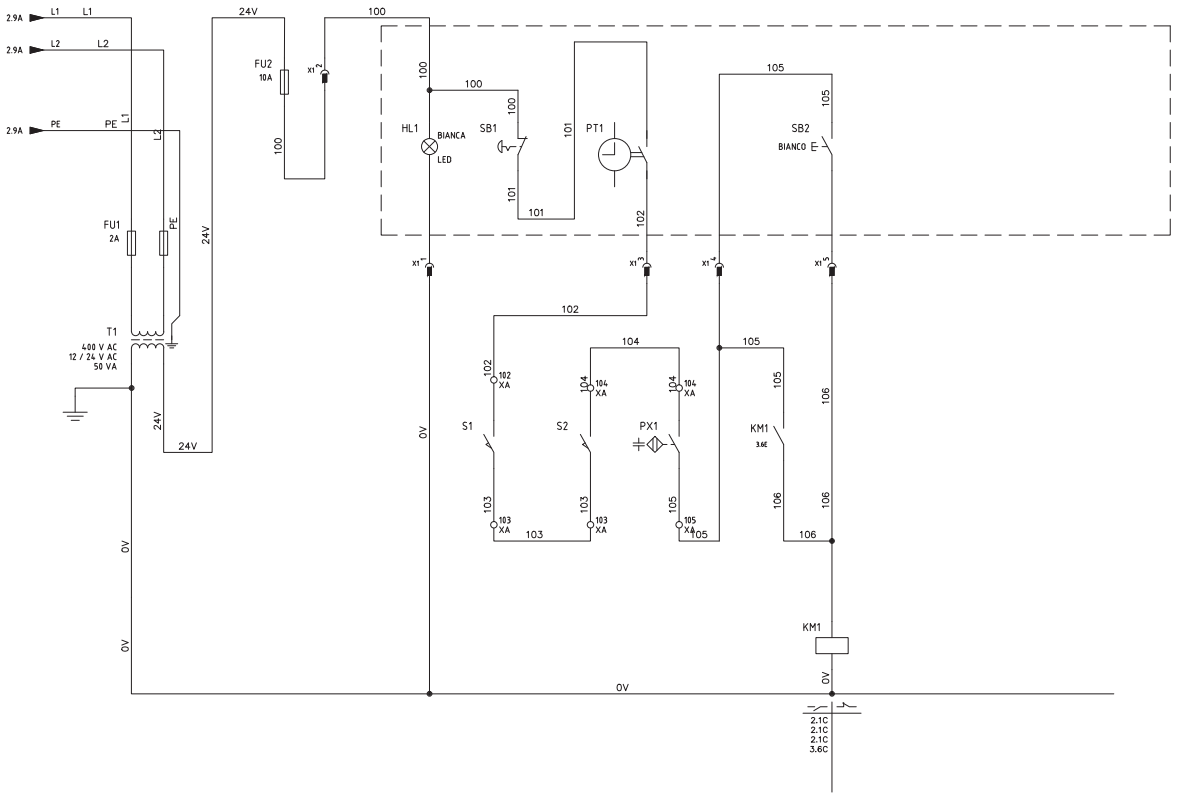

FIG. / РИС. 16 - MX40/60/80 TV Schema elettrico / Electrical diagram / Schemas electriques / Diagrama eléctricos / Монтажная схема

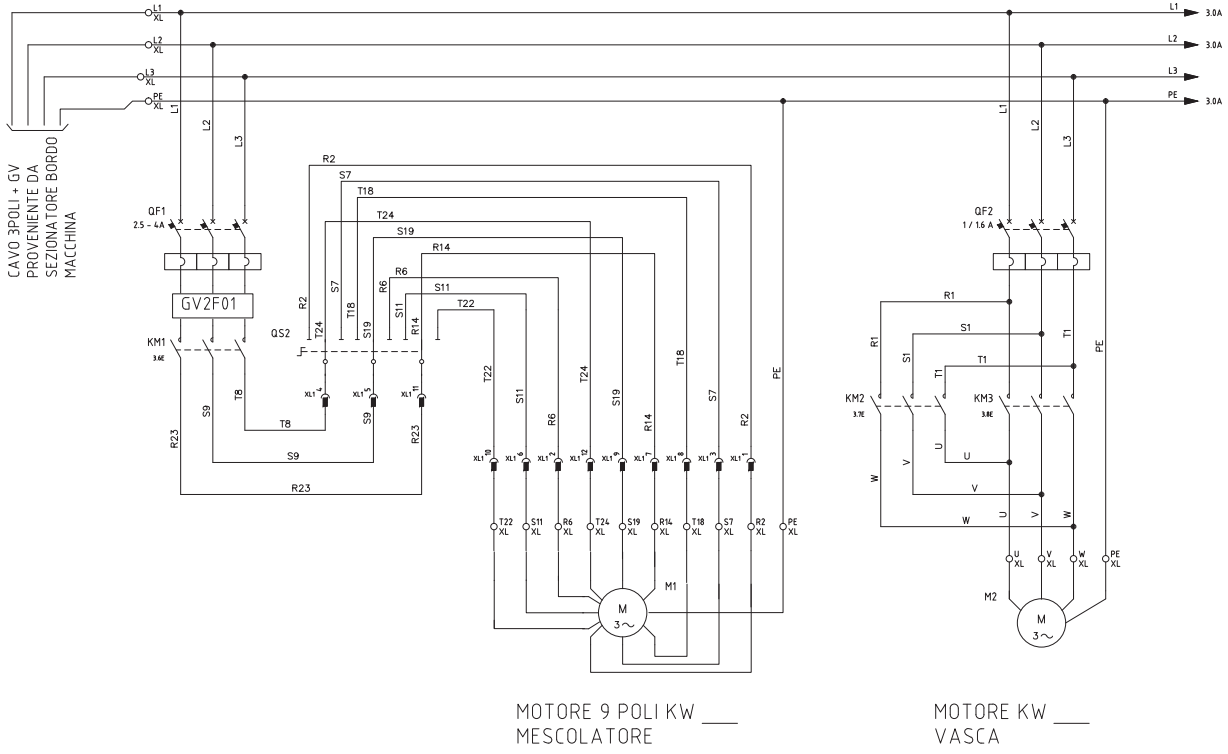

FIG. / РИС. 17 - MX40/60/80 TV Schema elettrico / Electrical diagram / Schemas electriques / Diagrama eléctricos / Монтажная схема

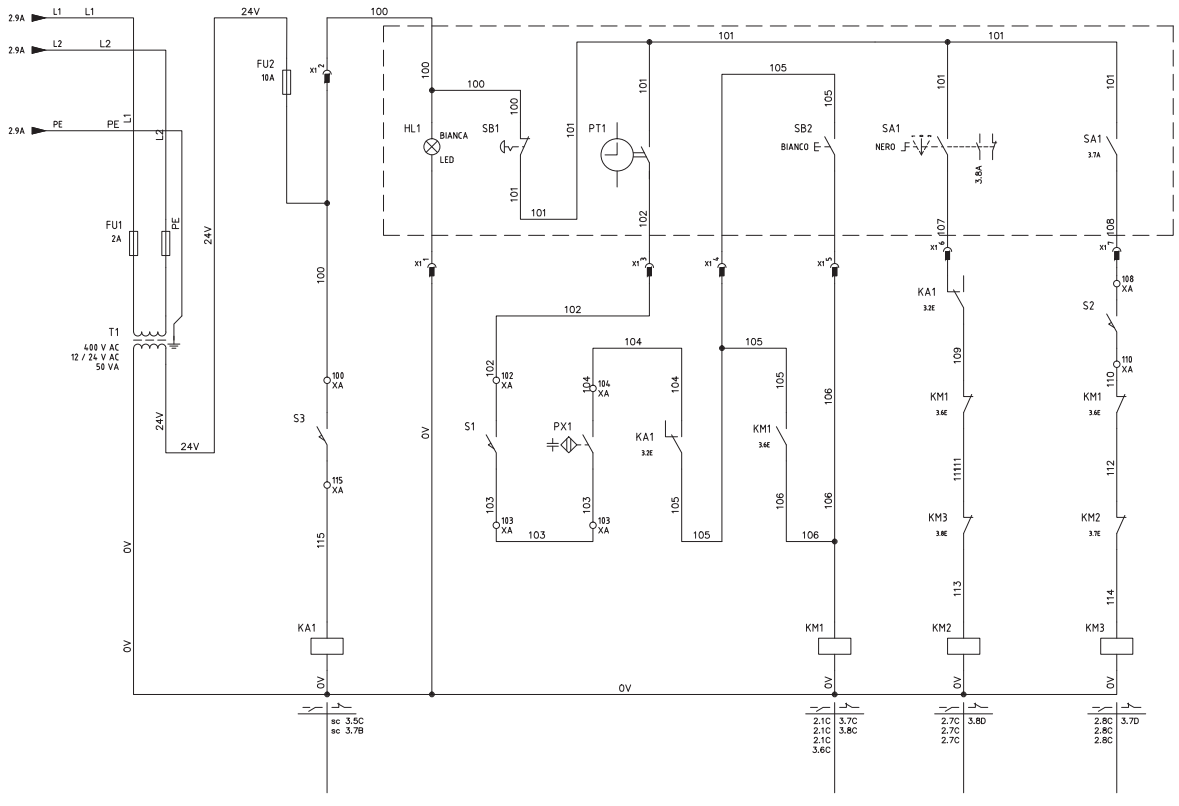

FIG. / РИС. 18 - MX20 P Schema elettrico / Electrical diagram / Schemas electriques / Diagrama eléctricos / Монтажная схема

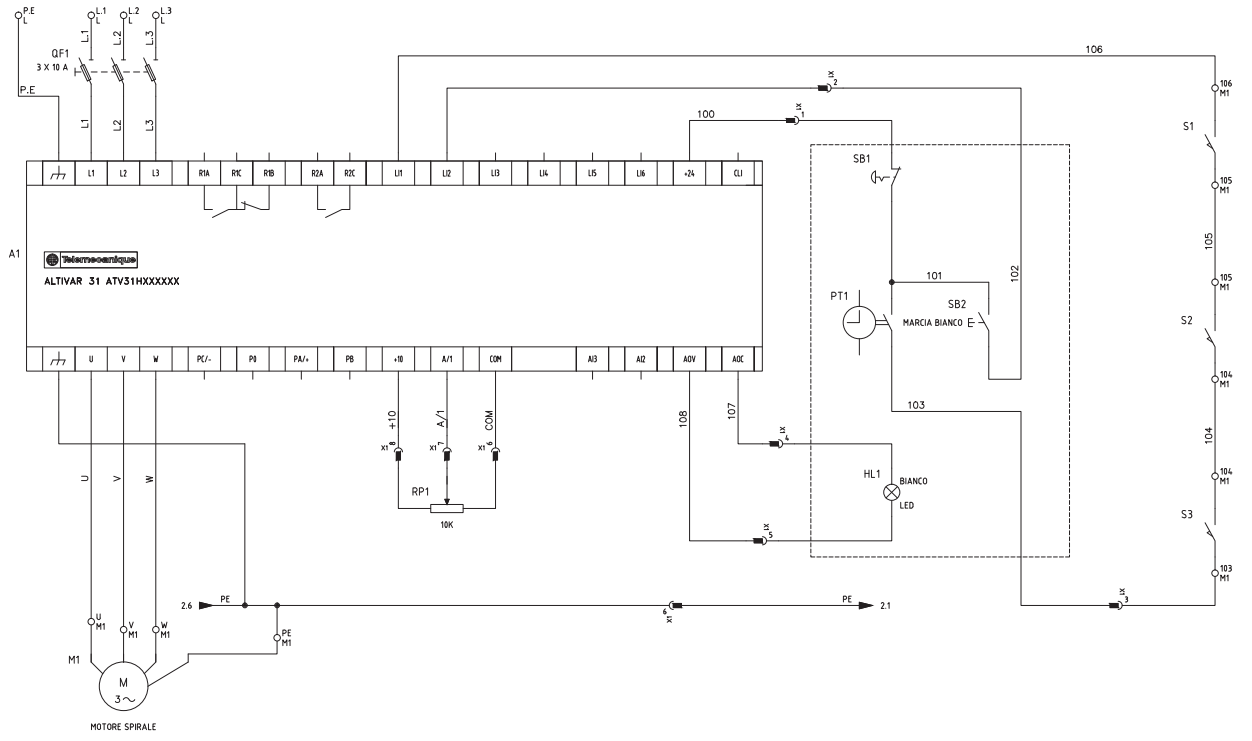

FIG. / РИС. 19 - MX40/60/80 P Schema elettrico / Electrical diagram / Schemas electriques / Diagrama eléctricos / Монтажная схема

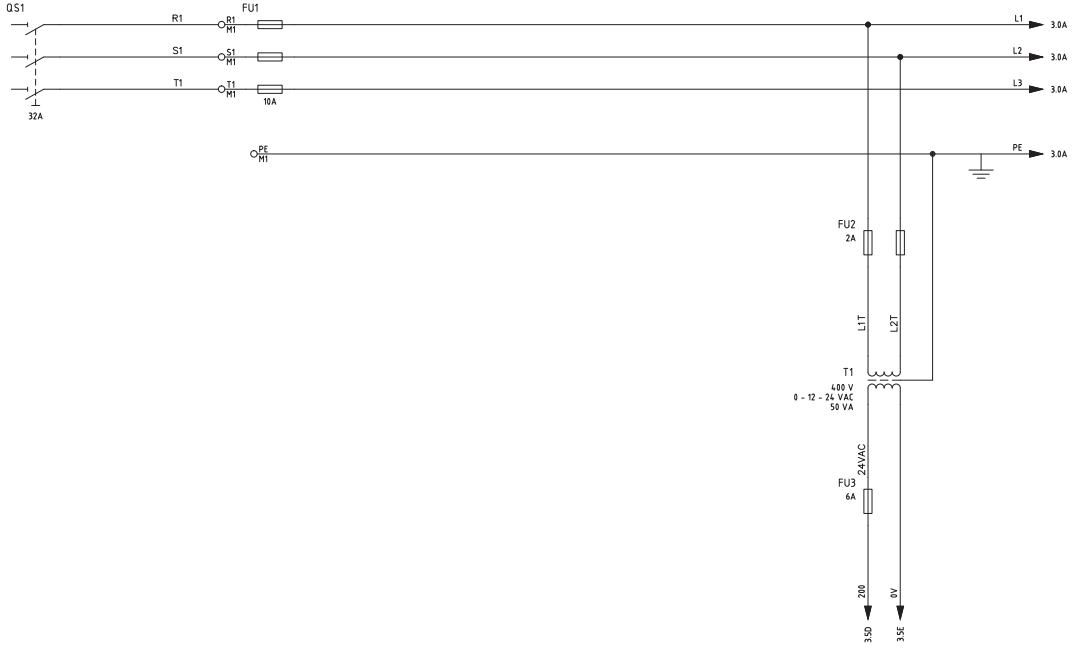

FIG. / РИС. 20 - MX40/60/80 P Schema elettrico / Electrical diagram / Schemas electriques / Diagrama eléctricos / Монтажная схема

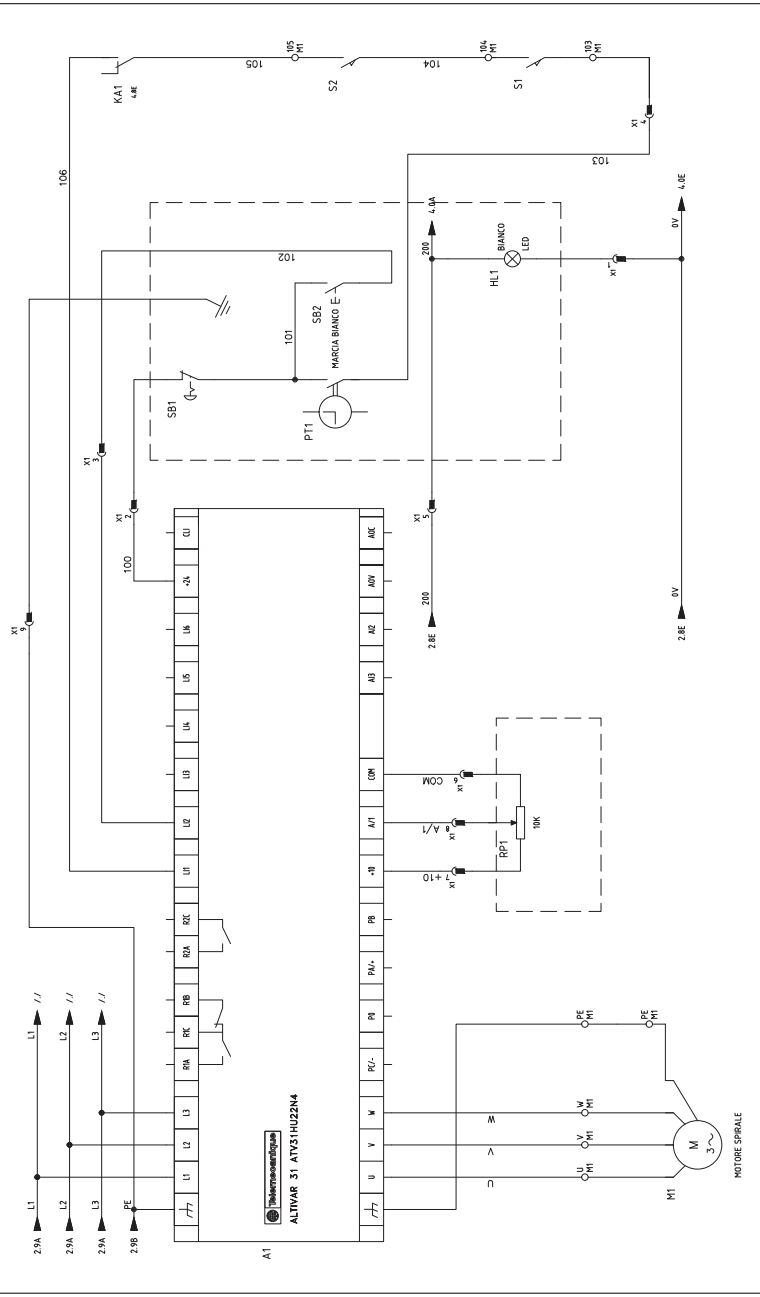

FIG. / РИС. 21 - MX40/60/80 P Schema elettrico / Electrical diagram / Schemas electriques / Diagrama eléctricos / Монтажная схема

FIG. / РИС. 22 - MX40/60/80 PV Schema elettrico / Electrical diagram / Schemas electriques / Diagrama eléctricos / Монтажная схема

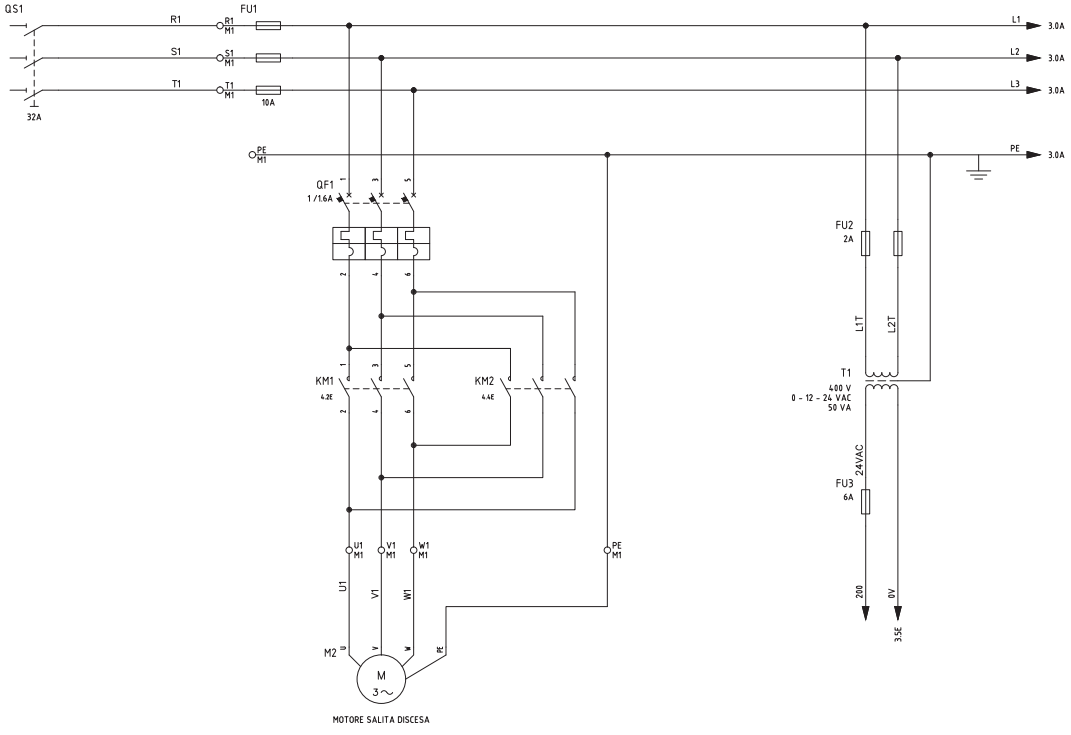

FIG. / РИС. 23 - MX40/60/80 PV Schema elettrico / Electrical diagram / Schemas electriques / Diagrama eléctricos / Монтажная схема

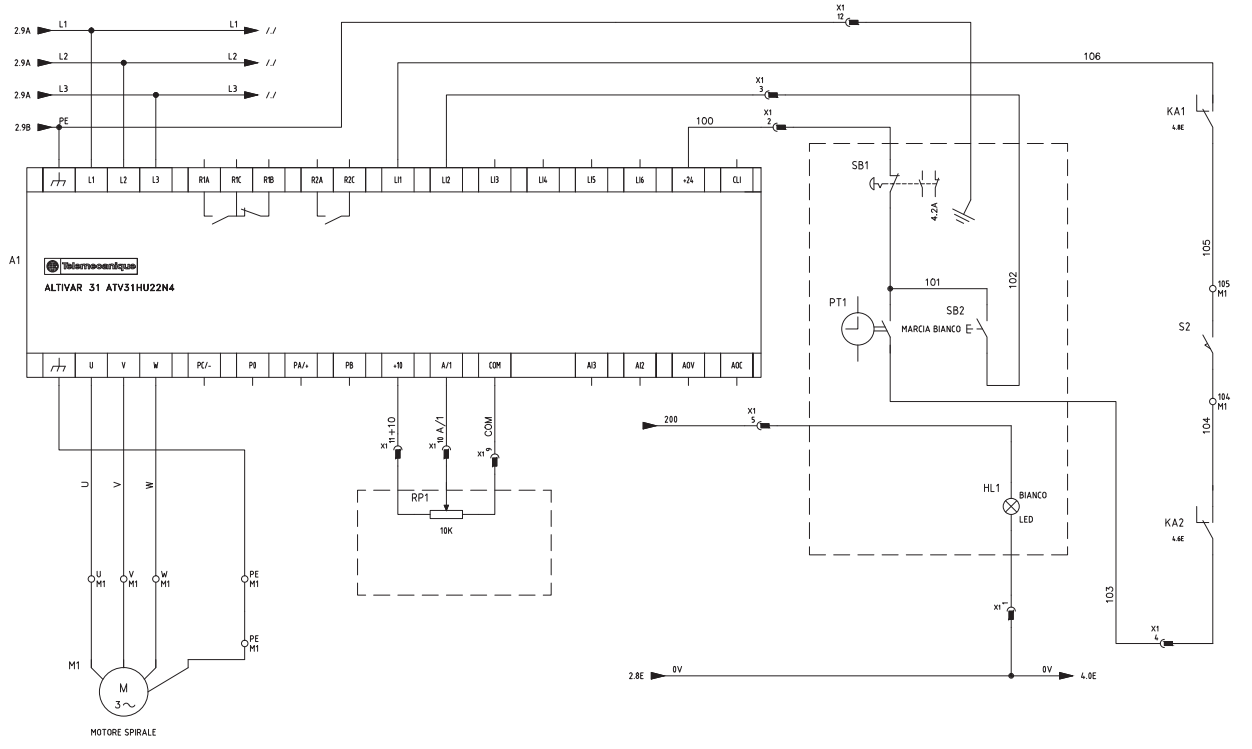

FIG. / РИС. 24 - MX40/60/80 PV Schema elettrico / Electrical diagram / Schemas electriques / Diagrama eléctricos / Монтажная схема

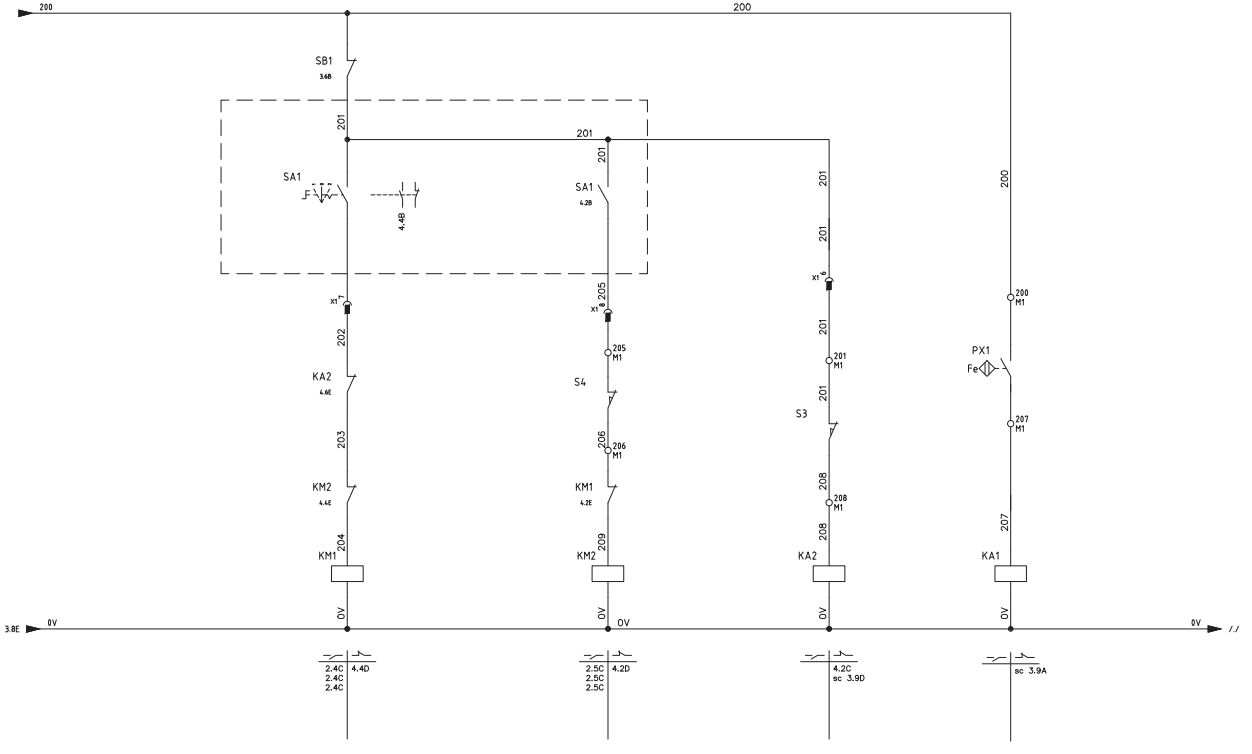

FIG. / РИС. 25 - MX40/60/80 E Schema elettrico / Electrical diagram / Schemas electriques / Diagrama eléctricos / Монтажная схема

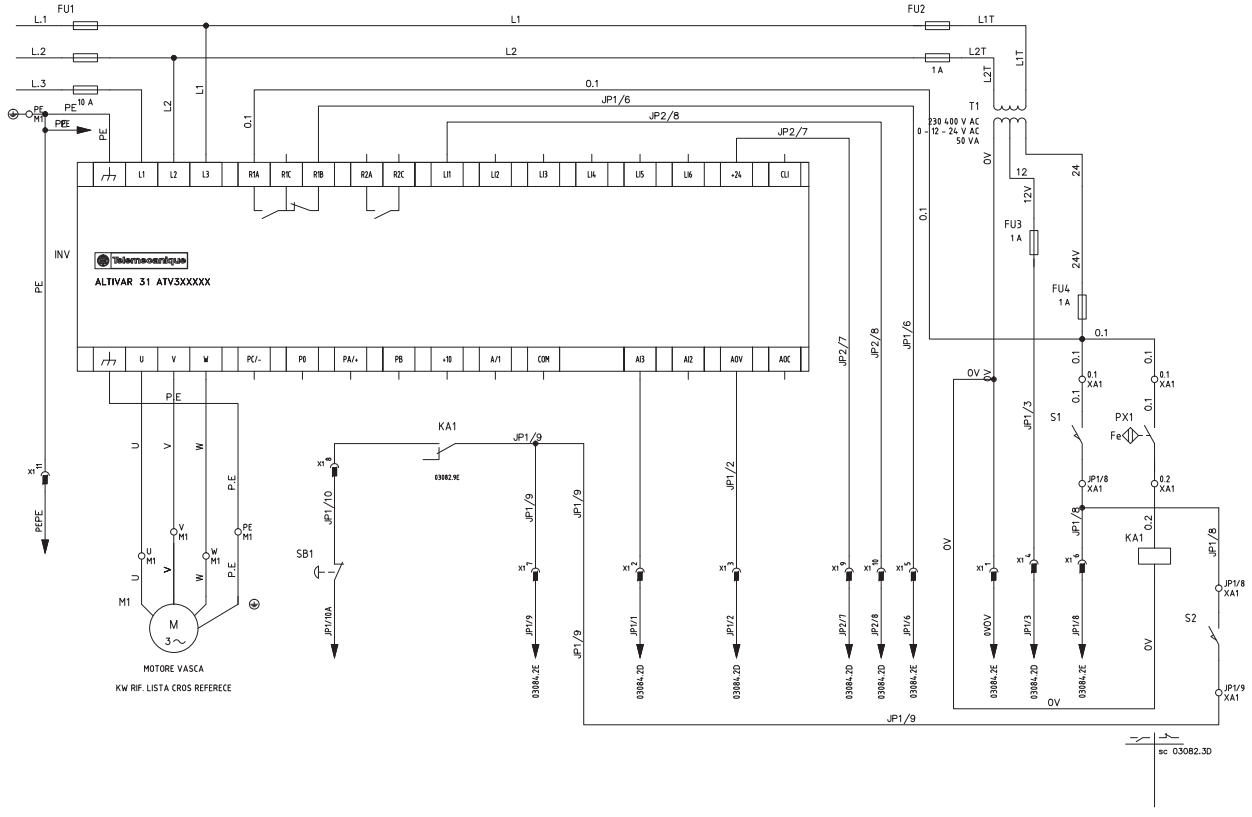

FIG. / РИС. 26 - MX40/60/80 E Schema elettrico / Electrical diagram / Schemas electriques / Diagrama eléctricos / Монтажная схема

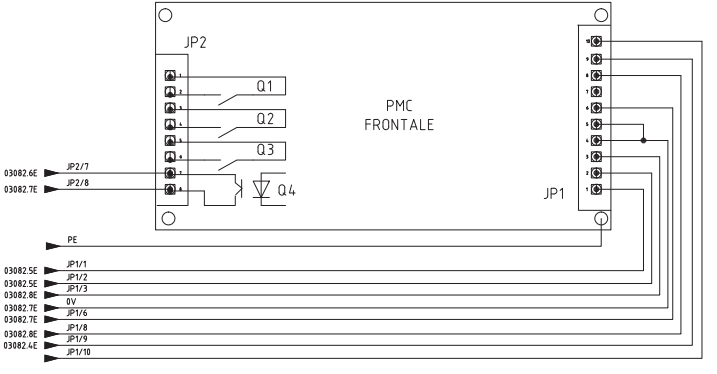

FIG. / РИС. 27 - MX40/60/80 EV Schema elettrico / Electrical diagram / Schemas electriques / Diagrama eléctricos / Монтажная схема

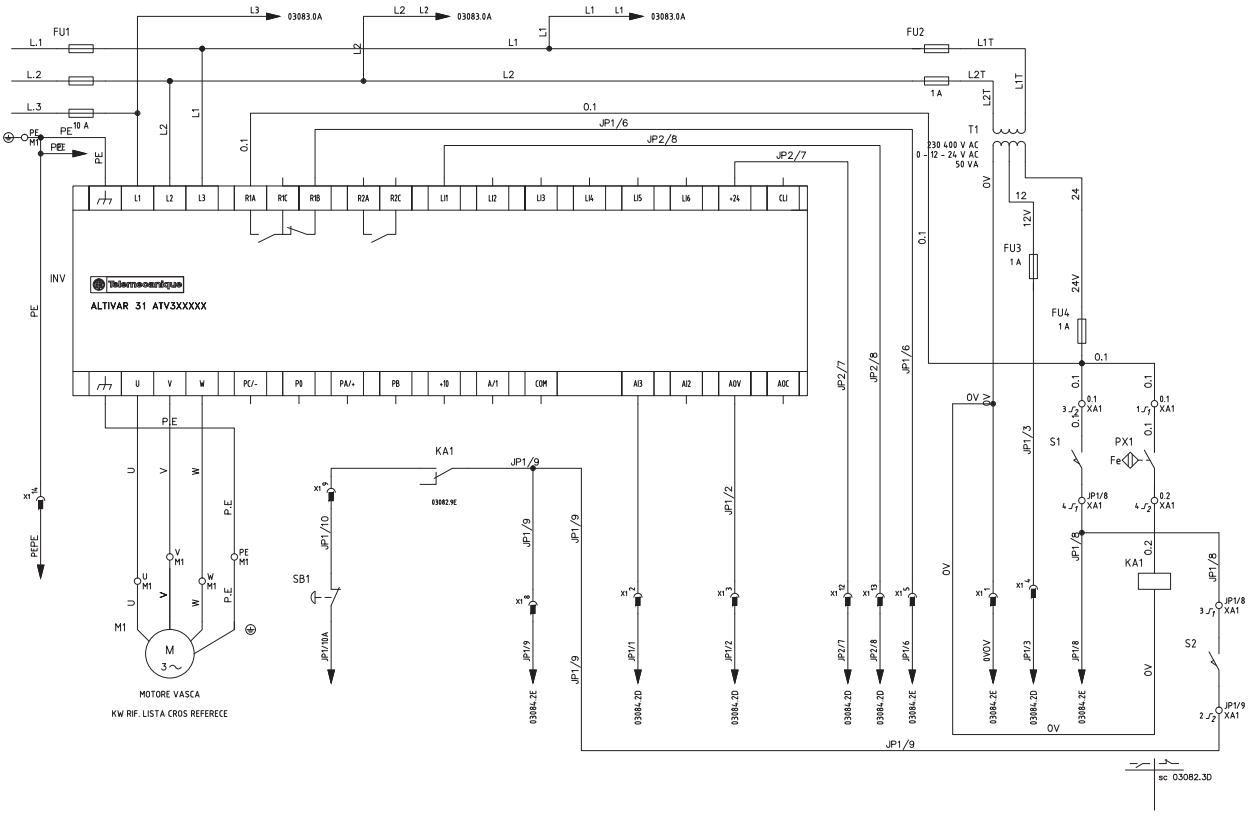

FIG. / РИС. 28 - MX40/60/80 EV Schema elettrico / Electrical diagram / Schemas electriques / Diagrama eléctricos / Монтажная схема

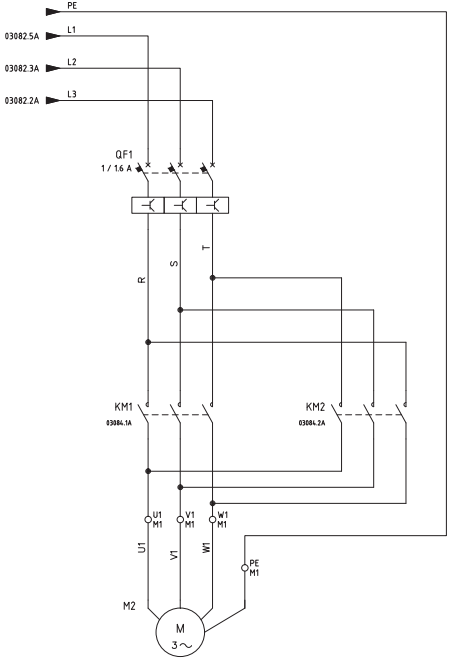
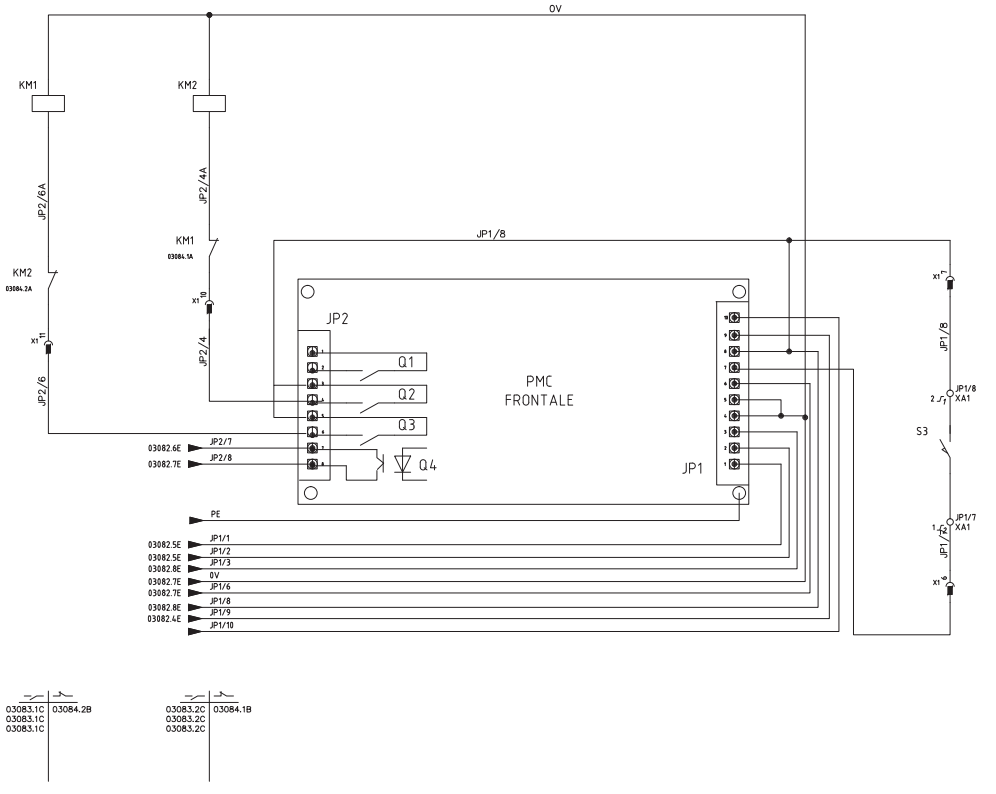
FIG. / РИС. 29 - MX40/60/80 EV Schema elettrico / Electrical diagram / Schemas electriques / Diagrama eléctricos / Монтажная схема