11/2019

# Mod: HBM-60T/VV(230/3)

**Production code: MX60P**

Diamond

**FIG. / РИС. 11** Controllore digitale per impastatrice planetaria - Schema elettrico / Planetary mixer controller - Electrical diagram
Contrôleur pour melangeur de type planétaire - Schemas electriques / Controlador para mezcladora de tipo planetario - Diagrama eléctricos
Контроллер для смесителя планетарного - Монтажная схема

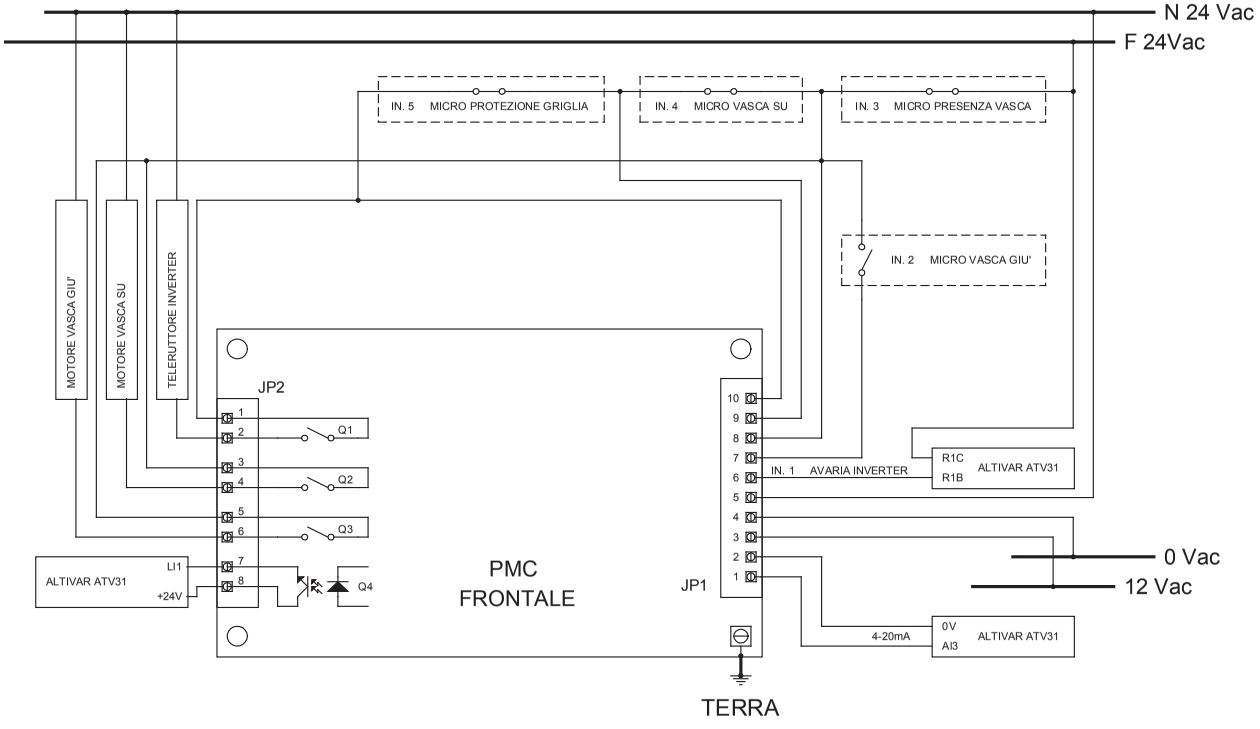

**FIG. / РИС. 12 - MX20 T** Schema elettrico / Electrical diagram / Schemas electriques / Diagrama eléctricos / Монтажная схема

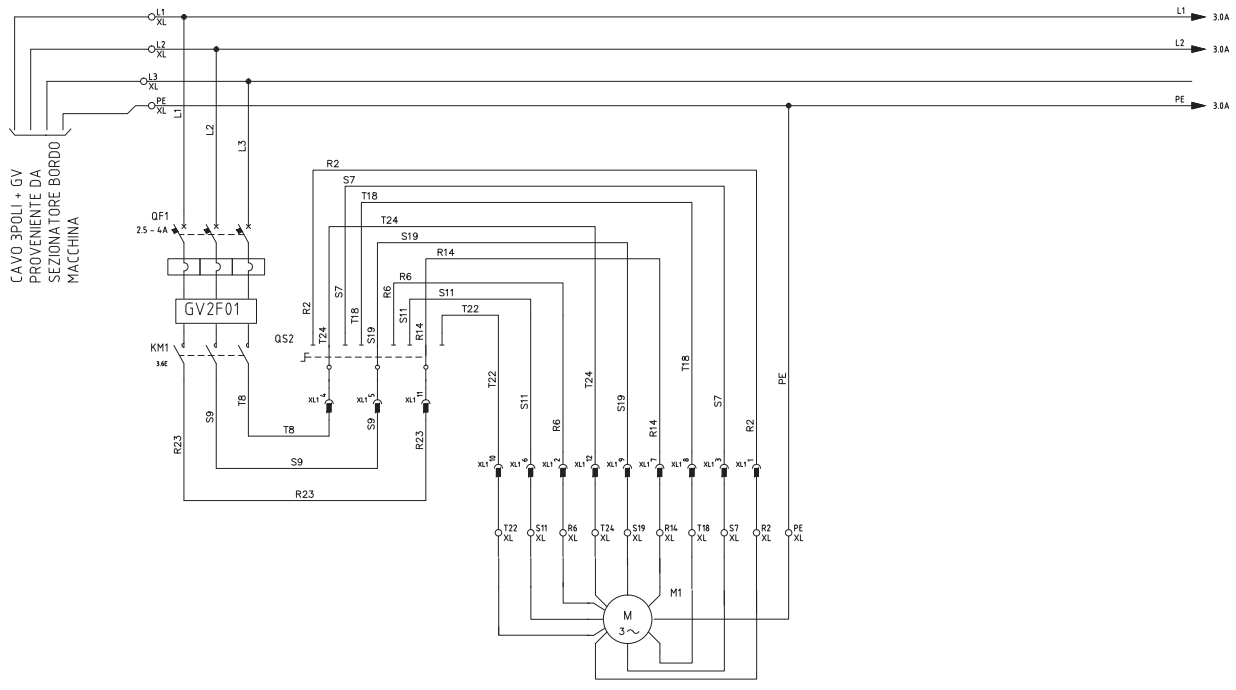

**FIG. / РИС. 13 - MX20 T** Schema elettrico / Electrical diagram / Schemas electriques / Diagrama eléctricos / Монтажная схема

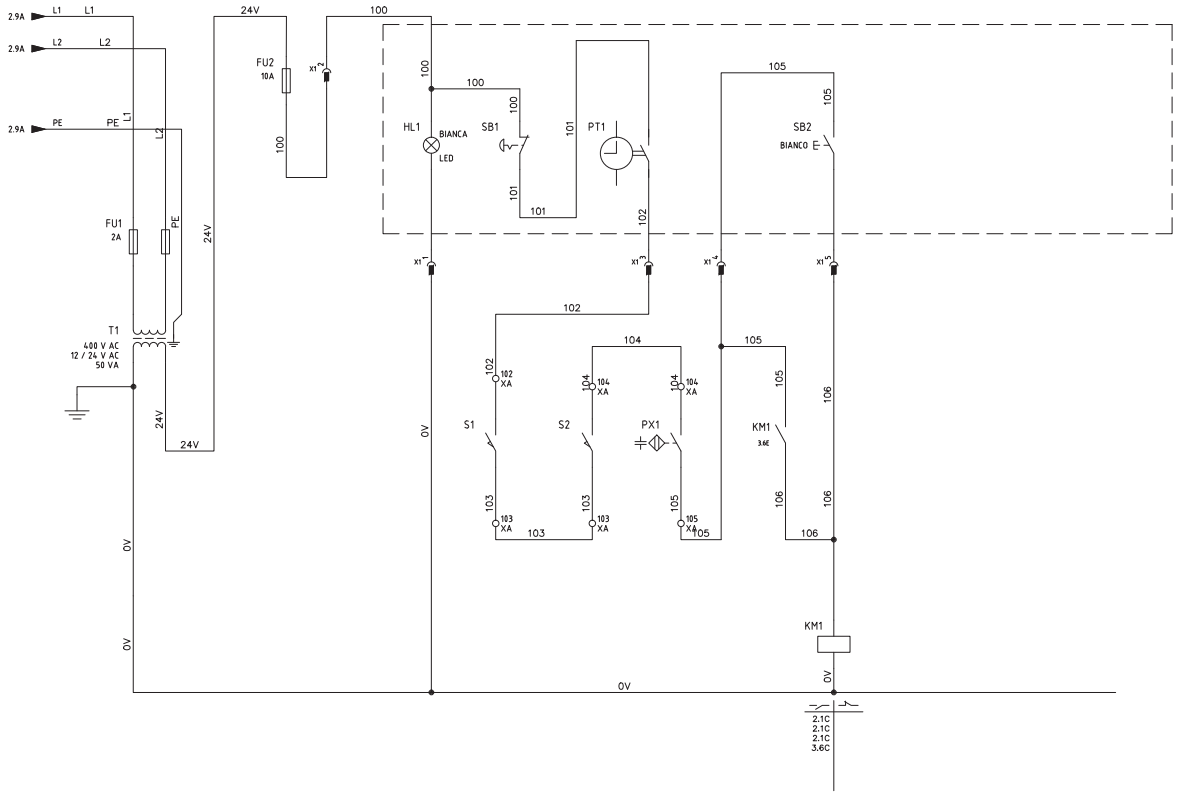

**FIG. / РИС. 14 - MX40/60/80 T** Schema elettrico / Electrical diagram / Schemas electriques / Diagrama eléctricos / Монтажная схема

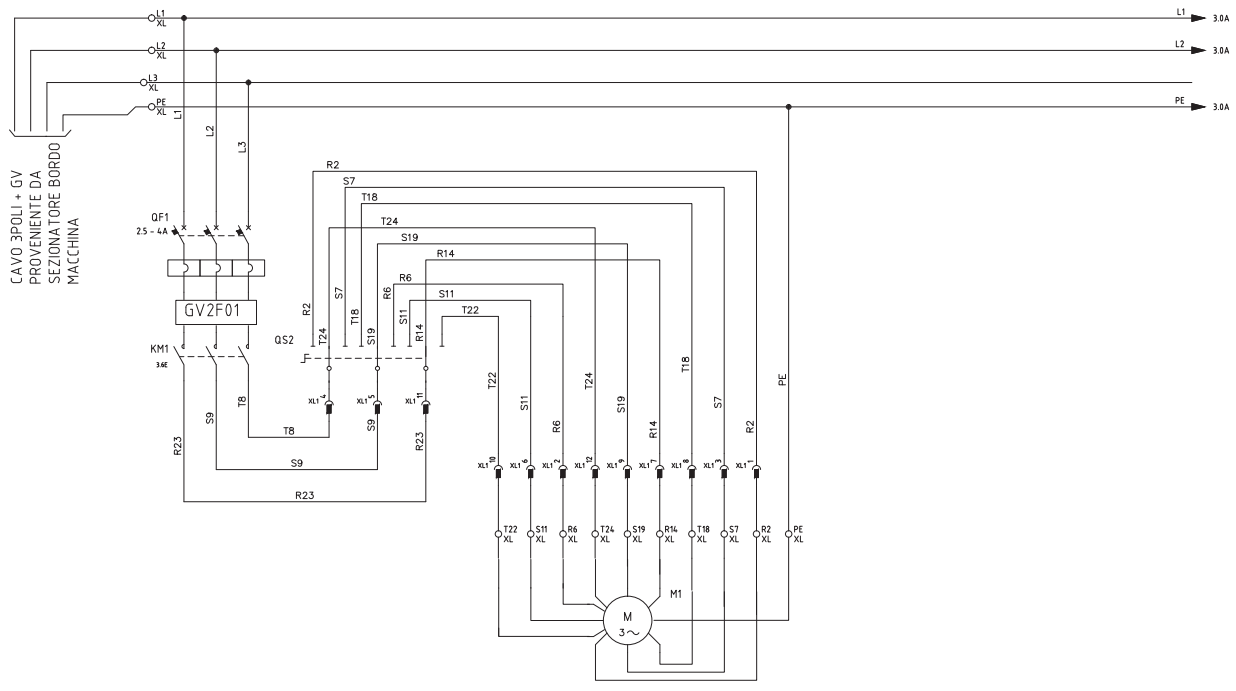

**FIG. / РИС. 15 - MX40/60/80 T** Schema elettrico / Electrical diagram / Schemas electriques / Diagrama eléctricos / Монтажная схема

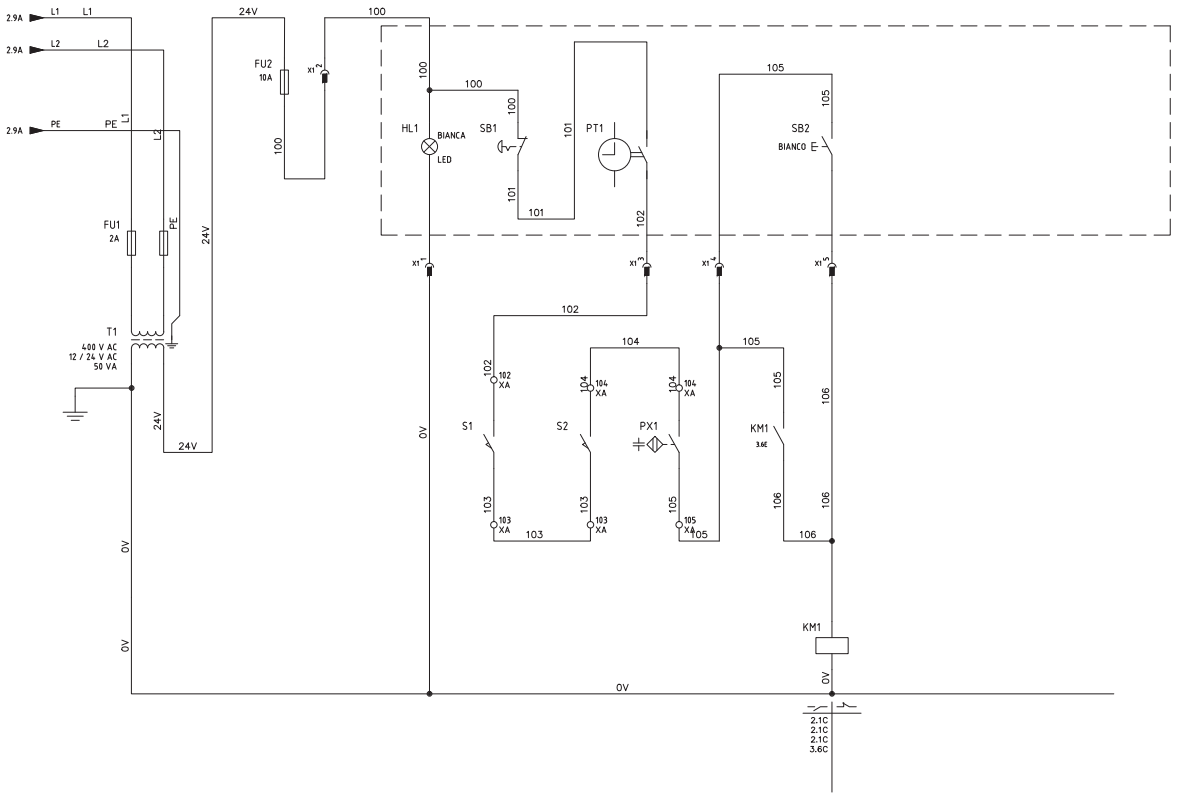

**FIG. / РИС. 16 - MX40/60/80 TV** Schema elettrico / Electrical diagram / Schemas electriques / Diagrama eléctricos / Монтажная схема

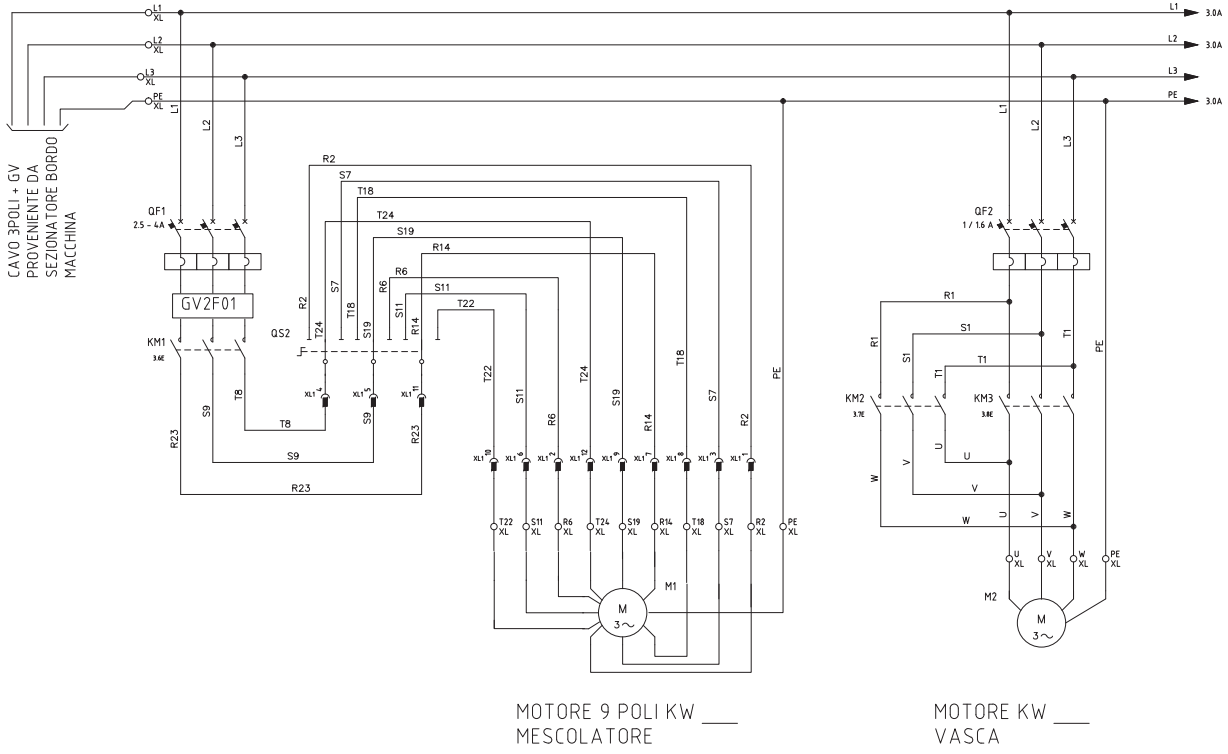

**FIG. / РИС. 17 - MX40/60/80 TV** Schema elettrico / Electrical diagram / Schemas electriques / Diagrama eléctricos / Монтажная схема

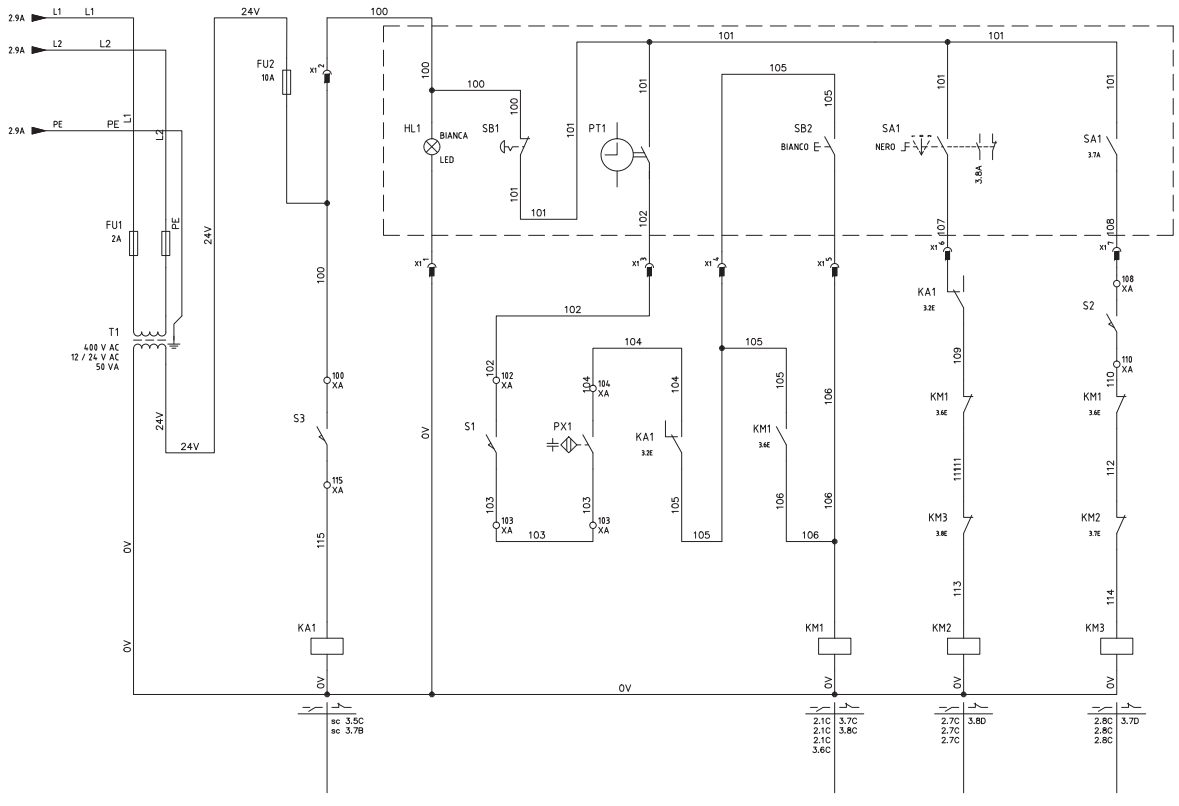

**FIG. / РИС. 18 - MX20 P** Schema elettrico / Electrical diagram / Schemas electriques / Diagrama eléctricos / Монтажная схема

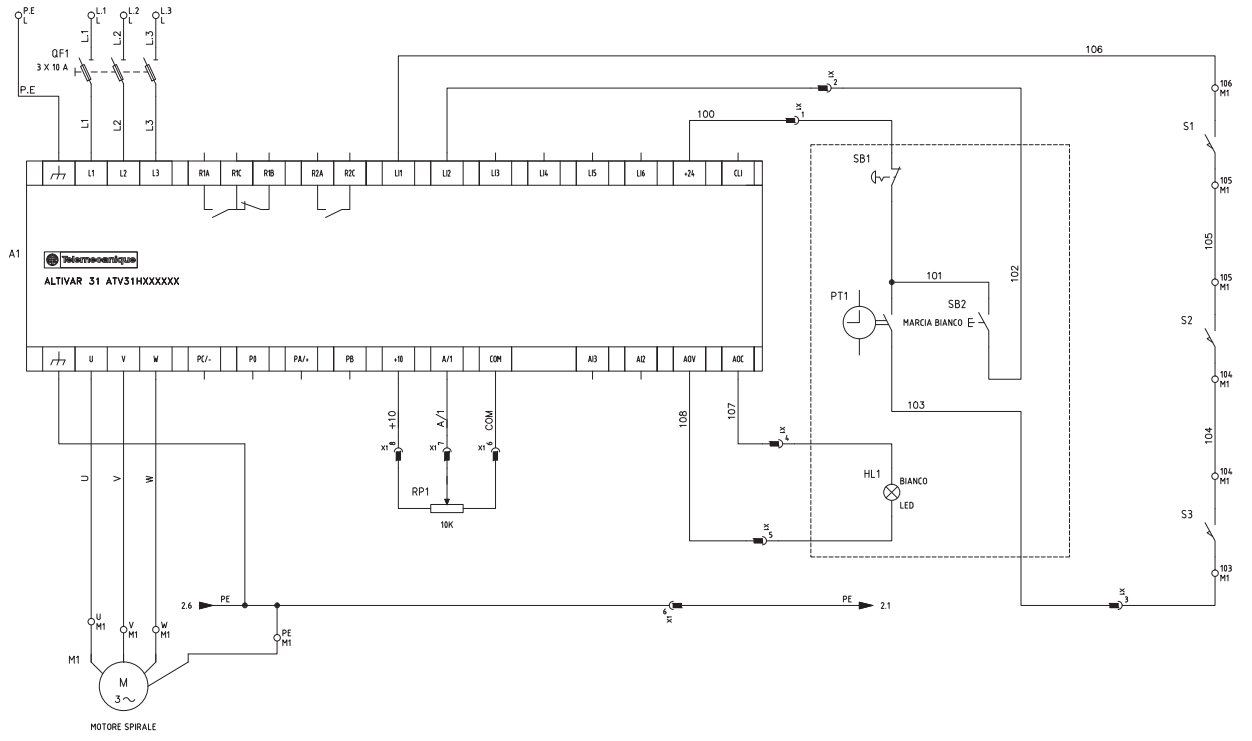

**FIG. / РИС. 19 - MX40/60/80 P** Schema elettrico / Electrical diagram / Schemas electriques / Diagrama eléctricos / Монтажная схема

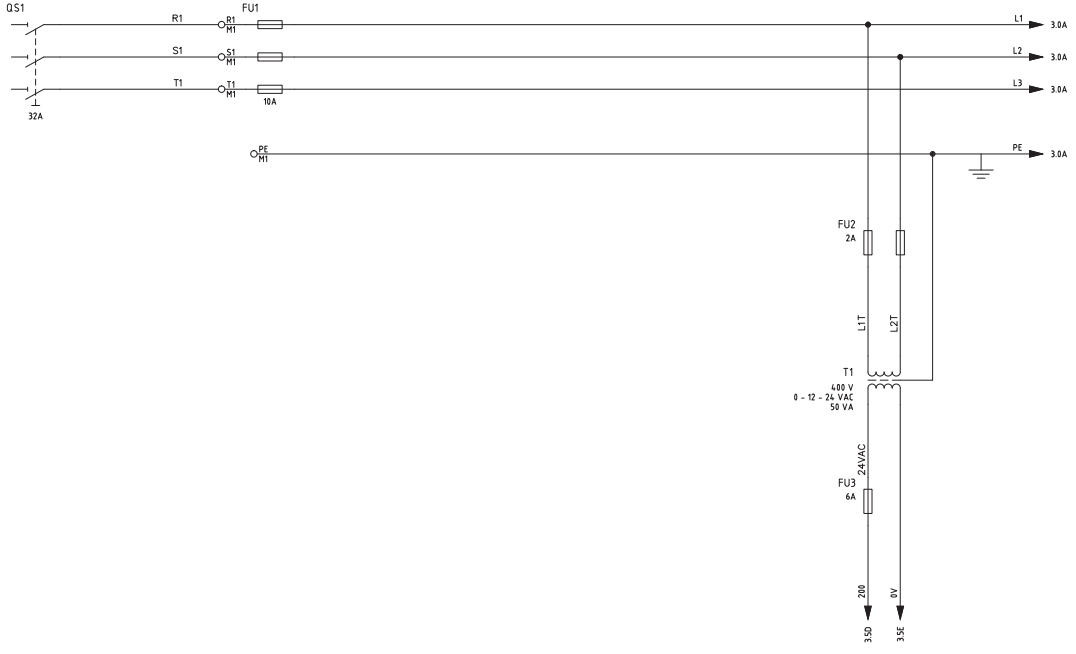

**FIG. / РИС. 20 - MX40/60/80 P** Schema elettrico / Electrical diagram / Schemas electriques / Diagrama eléctricos / Монтажная схема

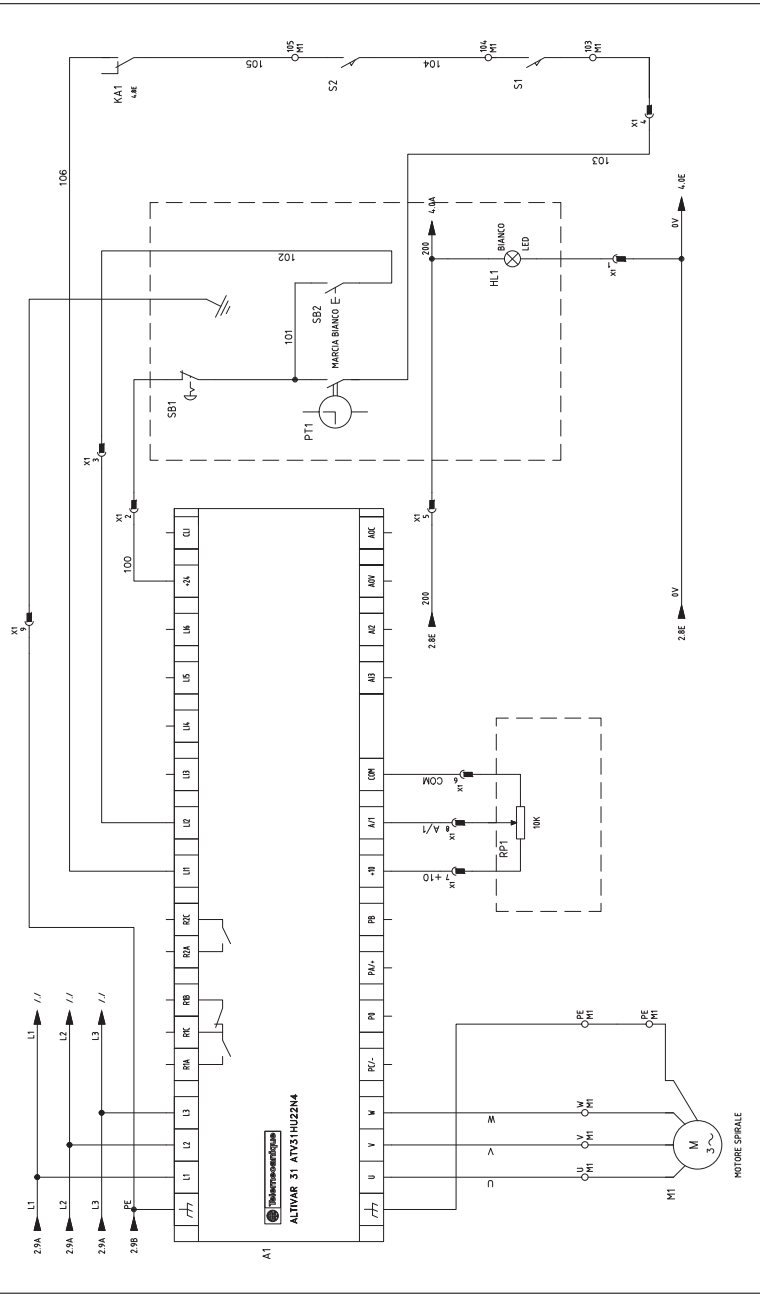

**FIG. / РИС. 21 - MX40/60/80 P** Schema elettrico / Electrical diagram / Schemas electriques / Diagrama eléctricos / Монтажная схема

**FIG. / РИС. 22 - MX40/60/80 PV** Schema elettrico / Electrical diagram / Schemas electriques / Diagrama eléctricos / Монтажная схема

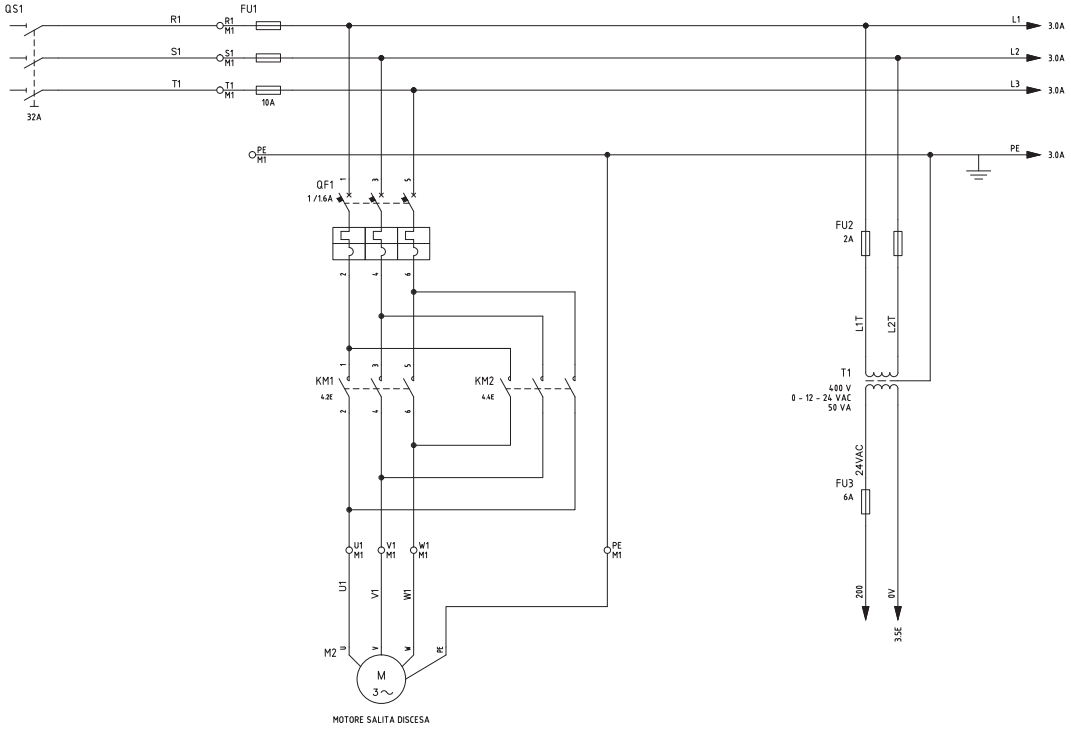

**FIG. / РИС. 23 - MX40/60/80 PV** Schema elettrico / Electrical diagram / Schemas electriques / Diagrama eléctricos / Монтажная схема

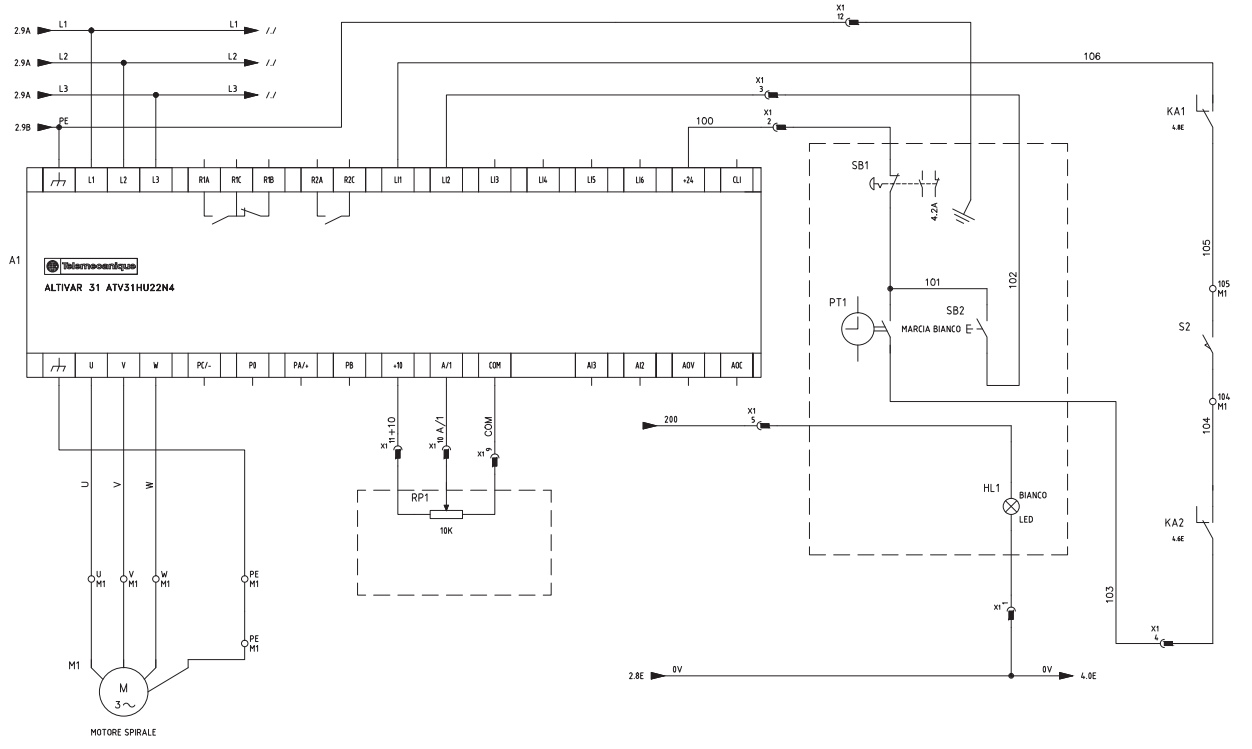

**FIG. / РИС. 24 - MX40/60/80 PV** Schema elettrico / Electrical diagram / Schemas electriques / Diagrama eléctricos / Монтажная схема

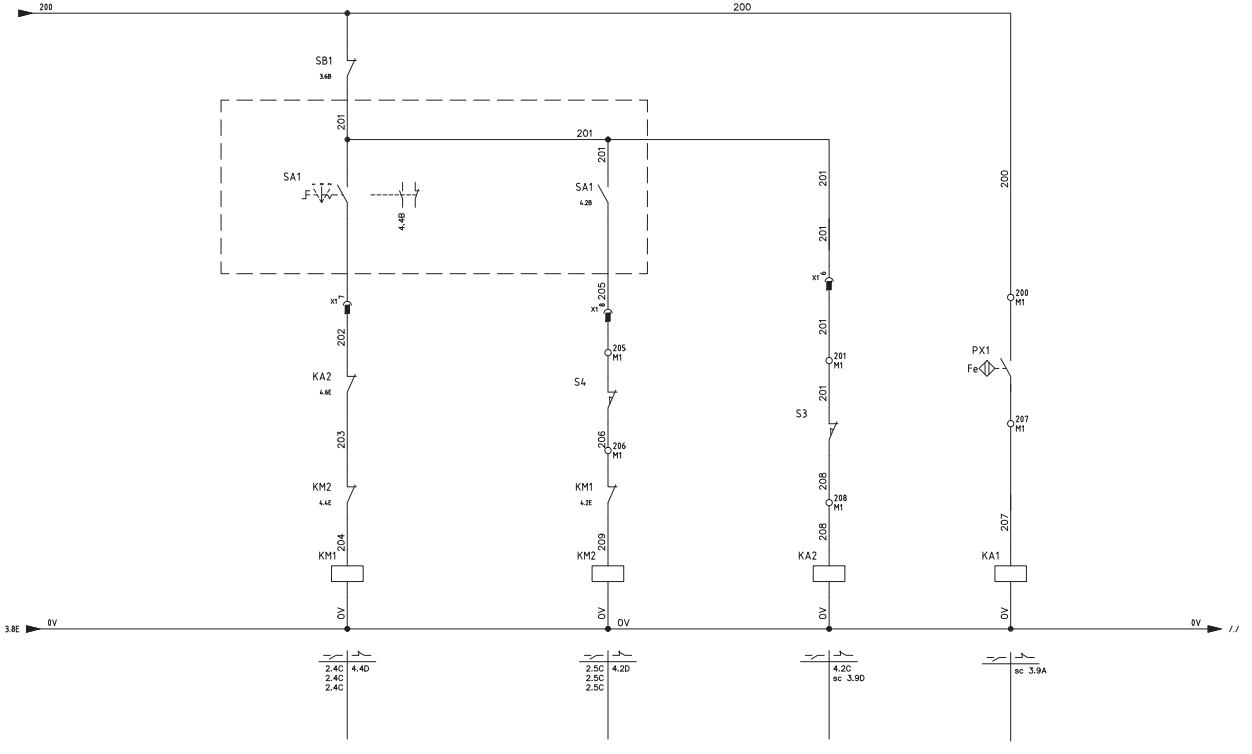

**FIG. / РИС. 25 - MX40/60/80 E** Schema elettrico / Electrical diagram / Schemas electriques / Diagrama eléctricos / Монтажная схема

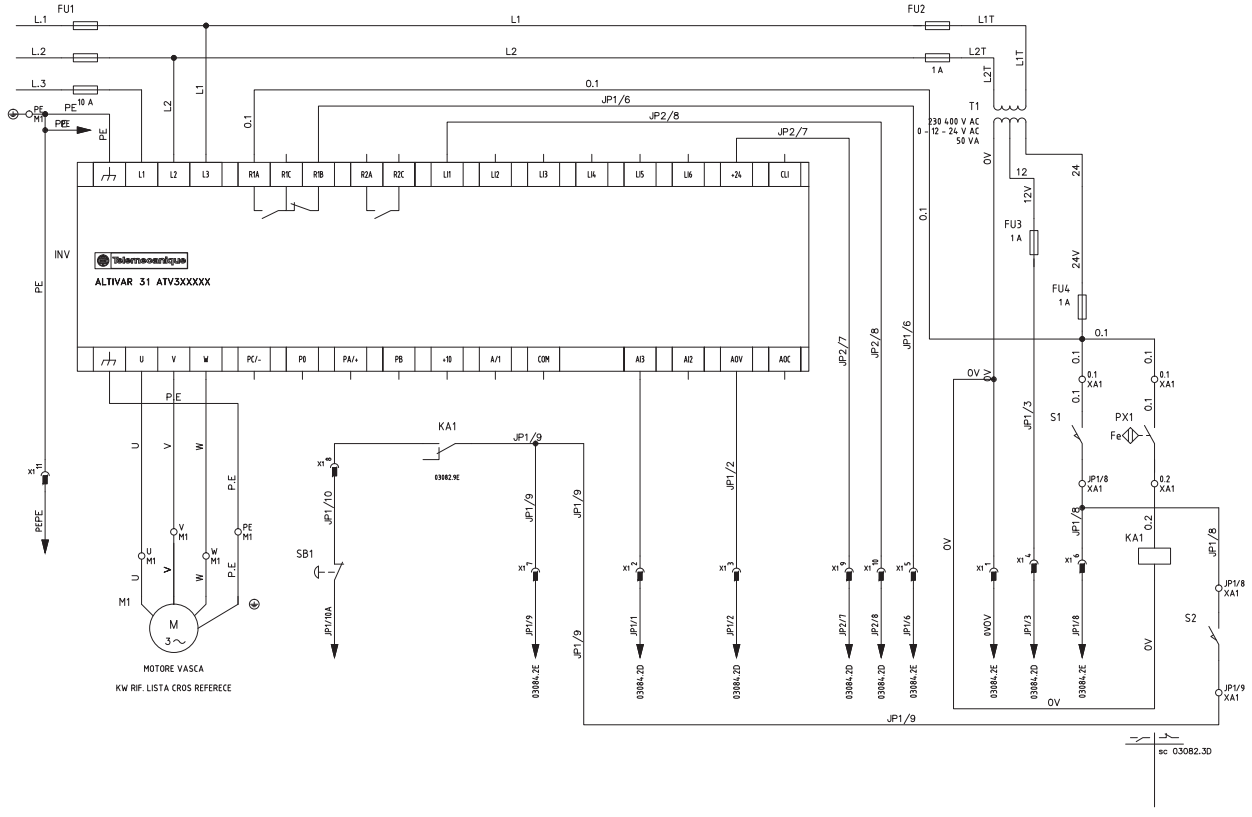

**FIG. / РИС. 26 - MX40/60/80 E** Schema elettrico / Electrical diagram / Schemas electriques / Diagrama eléctricos / Монтажная схема

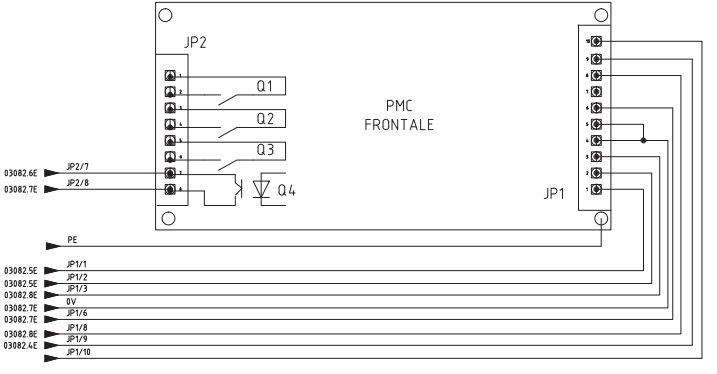

**FIG. / РИС. 27 - MX40/60/80 EV** Schema elettrico / Electrical diagram / Schemas electriques / Diagrama eléctricos / Монтажная схема

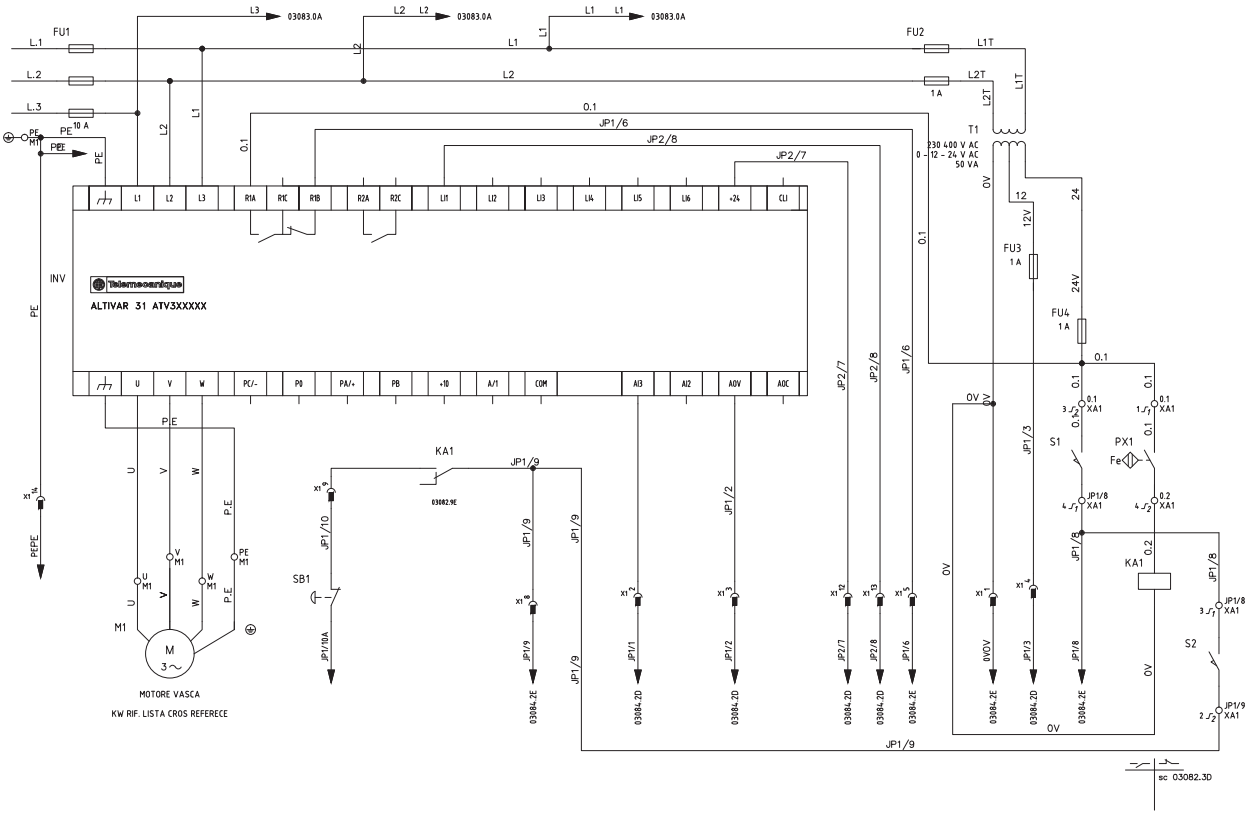

**FIG. / РИС. 28 - MX40/60/80 EV** Schema elettrico / Electrical diagram / Schemas electriques / Diagrama eléctricos / Монтажная схема

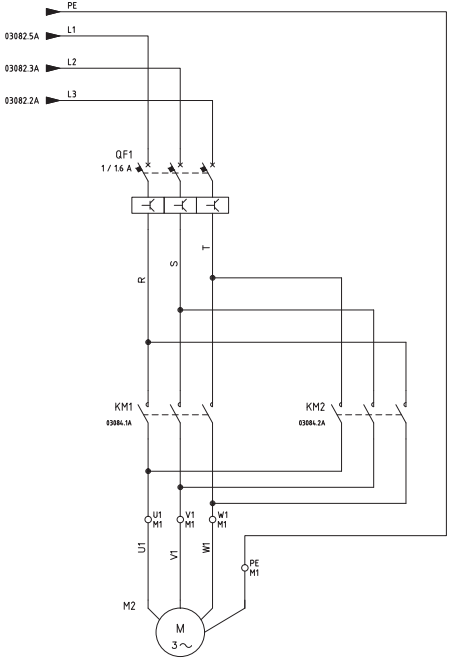
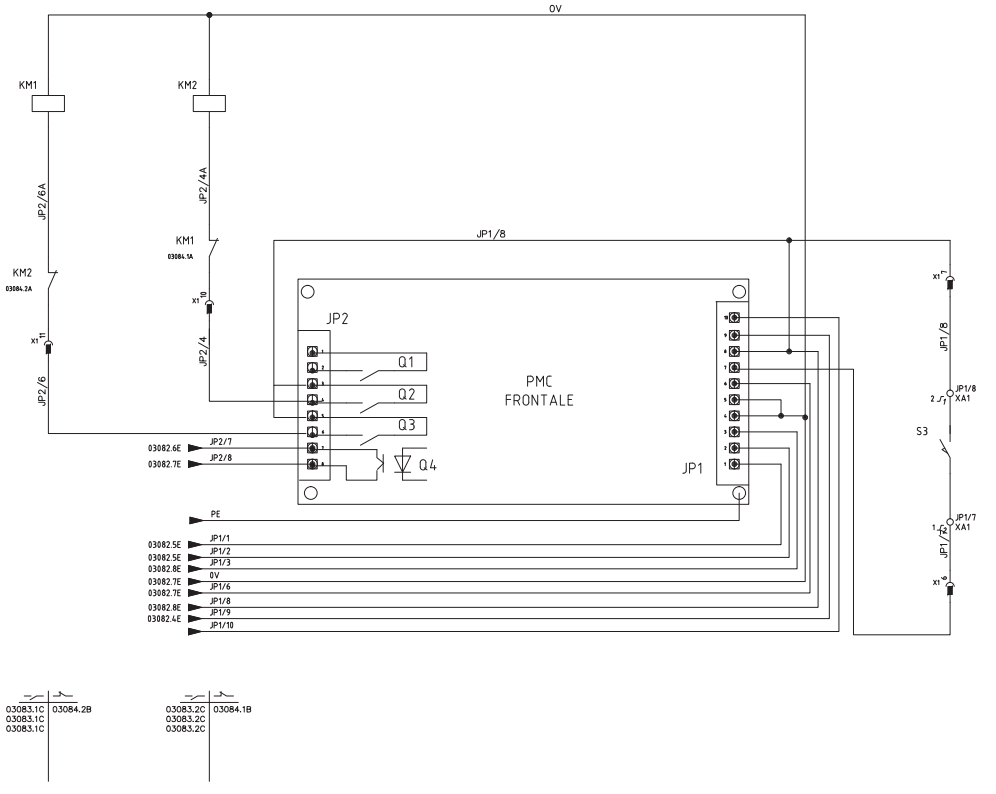
**FIG. / РИС. 29 - MX40/60/80 EV** Schema elettrico / Electrical diagram / Schemas electriques / Diagrama eléctricos / Монтажная схема