Diamond

MOD : MXP- 35A/R2

Production code : 51202U

08/2023

ESQUEMA ELECTRICO / WIRING DIAGRAM

230V/50Hz/I

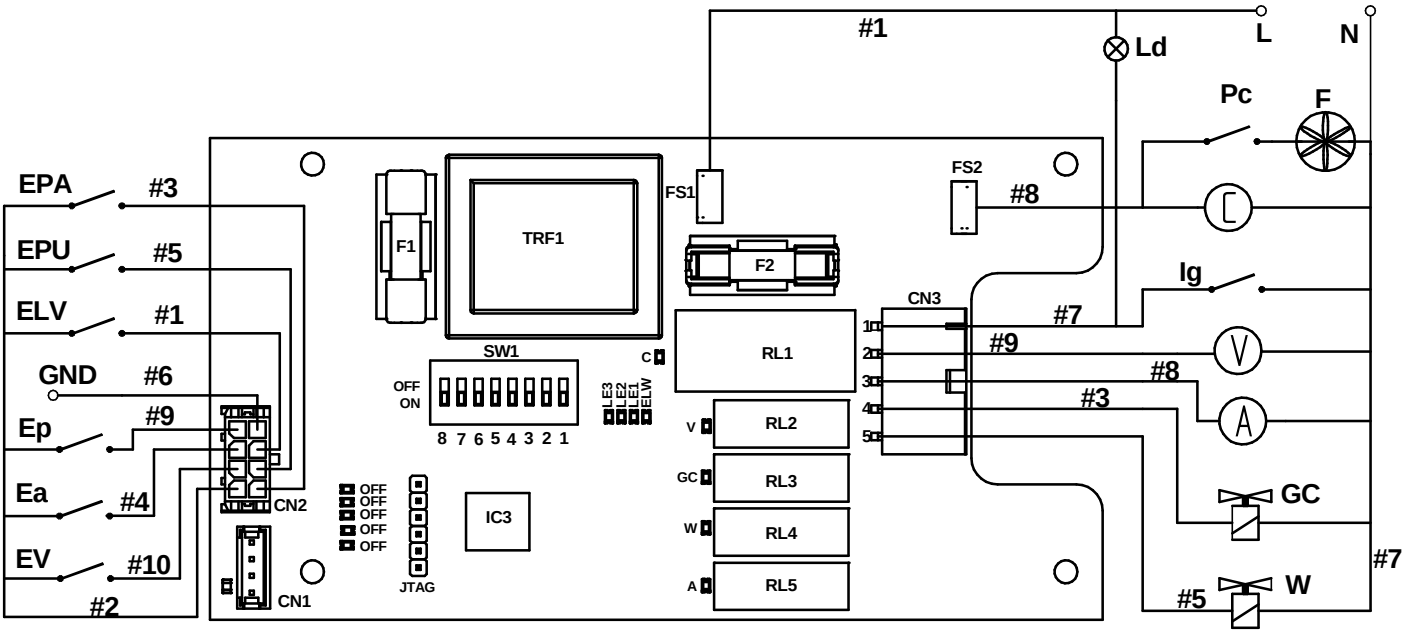

AJUSTE DE FÁBRICA TIEMPO DESPEGUE/ HARVEST DEFAULT SETTINGS

DIP SW1			td (seg)
1	2	3	
off	off	off	10
ON	off	off	15
off	ON	off	20
ON	ON	off	30
off	off	ON	40
ON	off	ON	40
off	ON	ON	40
ON	ON	ON	40

Set Up

SW1

	1	2	3	4	5	6	7	8
ON								
OFF								

SW1, SW2, SW3: td = tiempo despegue / harvest time

SW4 Ep (siempre ON) / (always ON)

SW5, SW6, SW7, SW8: Libre / Free

Ig.-Interruptor general / Power Switch
EPA.- Micro Parada Stock / Machine Stop Micro-Switch
EPU.- Pulsador / Push-button
ELV.- Sensor de Nivel de agua / Water Level Sensor
EP.- Presostato Seguridad / High Pressure Cut out
EV.- Micro volteador / Pan cam Micro-Switch
EA.- Micro Agitador / Paddle Micro-Switch
F.- Ventilador / Fan
Ld.- LED
Pc.- Presostato Condensación Ventilador / Fan Control Switch
C.- Compresor / Compressor
V.- Motor Volteador / Pan Cam Motor
A.- Motor Agitador / Paddle Motor
GC.- Electroválvula de Gas caliente / Hot gas/harvest electrovalve
W.- Electroválvula Entrada de agua / Water Inlet electrovalve
Ig.- interruptor general / Power switch

#1 Black/ Negro
#2 White / Blanco
#3 Red / Rojo
#4 Orange / Naranja
#5 Violet / Violeta
#6 Ground / Verde-amarillo
#7 Blue/ Azul
#8 Grey/ Gris
#9 Brown/ Marrón
#10 Yelow / Amarillo

LED SIGNAL: Estados (rojo) / working order (red)

LED LE1: Fabricación / Production time
LED LE2: Despegue / Harvest
LED LE3: Almacén lleno / Full stock

LED SIGNAL: Alarma intermitencias simple (rojo) / Warning flashing (red)

LED LE1: Presostato Seguridad abierto / High Pressure Cut out open
LED LE2: Tiempo de llenado de agua excesivo / Water inlet timeout
LED LE3: Tiempo fabricación máximo / Production timeout

LED SIGNAL: Alarma intermitencias dobles (rojo) / Warning double flashing (red)

LED LE2: ELV pierde señal en fabricación / ELV loses signal during production
LED LE3: Micro agitador bloqueado / Paddle Micro-Switch blocked

51-19_V01
27/10/2020