Diamond

MOD : CBT101/NT

Production code : BE-910C-DP/DI

06/2024

La ditta si riserva a termini di legge la proprietà di questo disegno con divieto di riprodurlo o comunque di renderlo noto a terzi

DIMENSIONI NON QUOTATE — SMUSSI 45° — ANGOLI 90°

EUROPEA

TOLLERANZE GENERALI — ANGOLI ±30' — LUNGHEZZE ISO 2768 - m

ITALIANO

MP : MICROPORTA MAGNETICO
E1 : SCHEDA DI POTENZA e COMANDO
M1 : COMPRESSORE
M2 : VENTILATORE CONDENSATORE
M3 : VENTILATORE EVAPORATORE
P1 : SONDA TEMPERATURA
P2 : SONDA SPILLONE
PR : PRESSOSTATO
RC : RESISTENZA CORNICE

ENGLISH

MP : DOOR MICROSWITCH
E1 : POWER BOARD and CONTROL BOARD
M1 : COMPRESSOR
M2 : CONDENSER FAN
M3 : EVAPORATOR FAN
P1 : ROOM PROBE
P2 : CORE PROBE
PR : PRESSURE SWITCH
RC : FRAME RESISTANCE

DEUTSCH

MP : TÜR-MIKROSCHALTER
E1 : NETZKARTE UND BEFEHL
M1 : KOMPRESSOR
M2 : VERFLÜSSIGERVENTILATOR
M3 : VERDAMPFERVENTILATOR
P1 : TEMPERATURFÜHLER
P2 : KERNFÜHLER
PR : DRUCKSCHALTER
RC : RAHMENHEIZUNG

FRANCAIS

MP : MICRO PORTE
E1 : CARTE PUISSANCE ET COMMANDE
M1 : COMPRESSEUR
M2 : VENTILATEUR CONDENSEUR
M3 : VENTILATEUR ÉVAPORATEUR
P1 : SONDE TEMPÉRATURE
P2 : SONDE A COEUR
PR : INTERRUPTEUR DE PRESSION
RC : RÉSISTANCE CADRE

ESPANOLA

MP : PUERTA MICRO
E1 : PLACA DE POTENCIA Y CONTROL
M1 : COMPRESOR
M2 : VENTILADOR DE CONDENSADOR
M3 : VENTILADOR EVAPORADOR
P1 : SONDA DE CAMERA
P2 : SONDA DE CORAZON
PR : INTERRUPTOR DE PRESIÓN
RC : RESISTENCIA AL MARCO

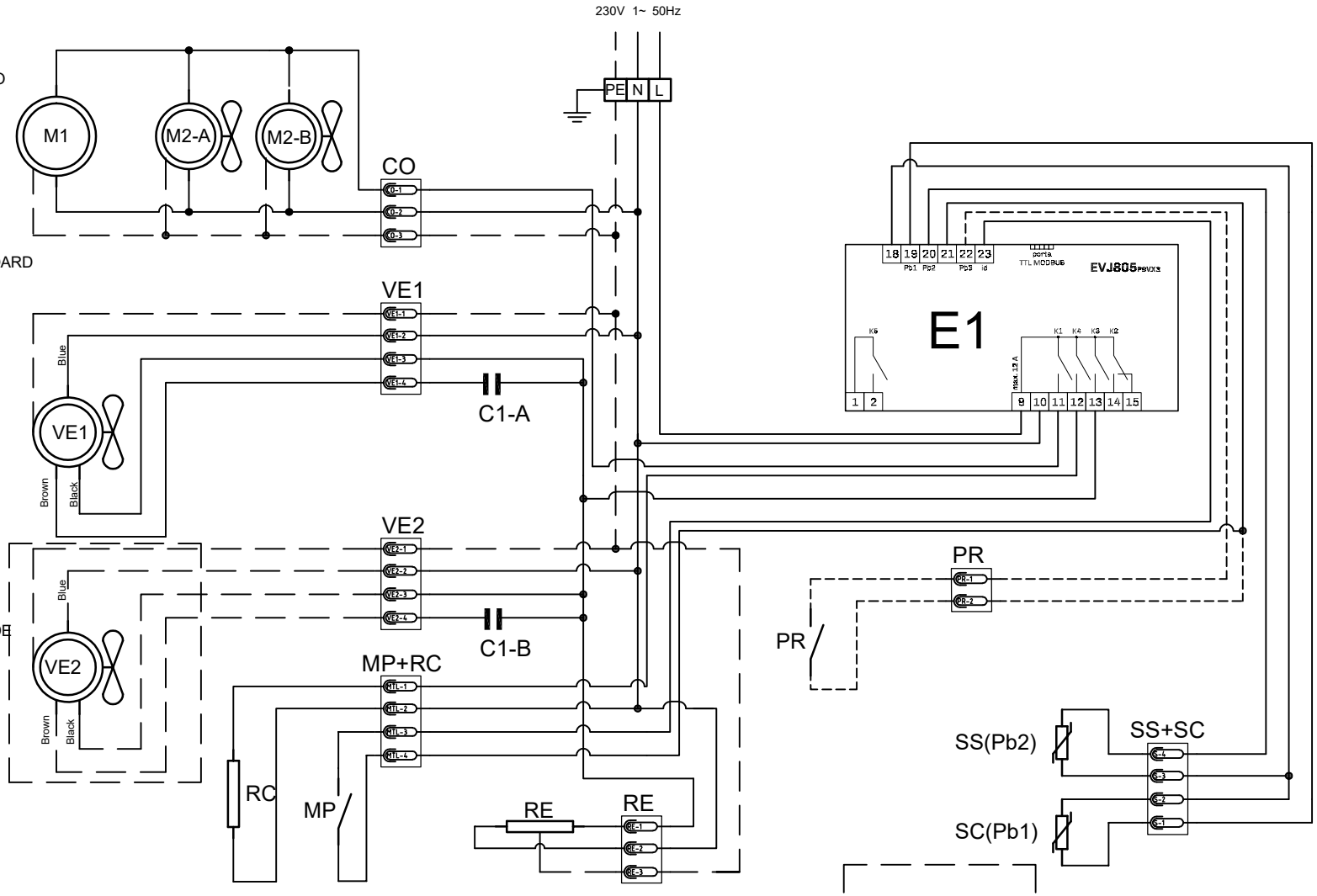

CO
1 2 3
1- BROWN
2- BLU
3- GND

VE1
1 2 3 4
1- GND
2- BLU
3- BLACK
4- BROWN

VE2
1 2 3 4
1- GND
2- BLU
3- BLACK
4- BROWN

RC MP
1L 2N 3 4
MP+RC

RE
1 2 3
1- WHITE
2- BLU
3- GND

SC(Pb1) SS(Pb2)
1 2 3 4
SS+SC

PR
1 2

Diamond

Disegnato	Progetto BE	Data 25/05/2021
Descrizione SCHEMA ELE. BE-910-105-905-905X		Codice 8620161