Diamond

# MOD :E60/5P9T-230/3-N

**Production code : F60/90PCE/T(230V/3)**

**03/2024**

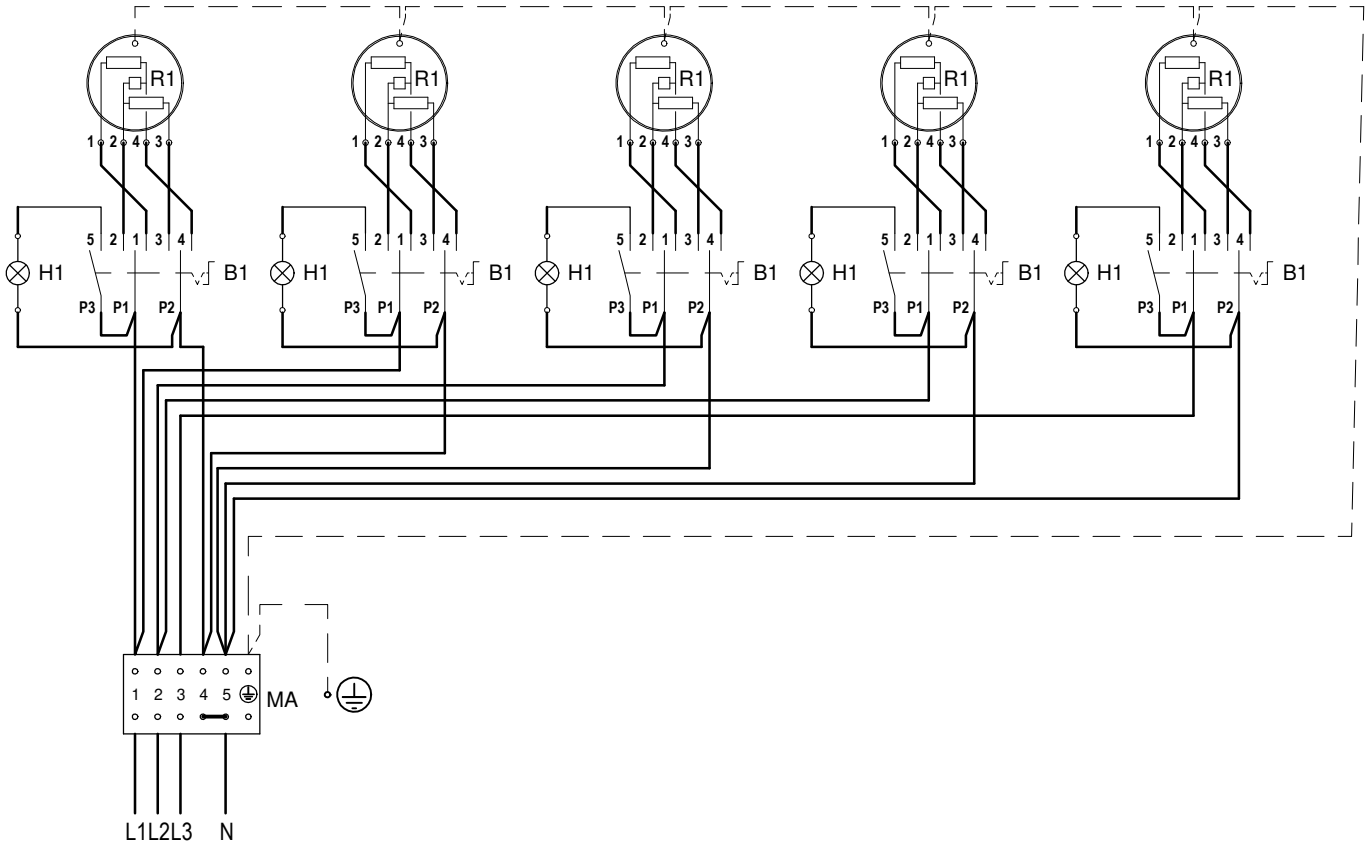


380-415V 3N

| | |
|---|---|
| B1 | COMMUTATORE _ COMMUTATEUR<br>CHANGE-OVER SWITCH _ UMSCHALTER _ CONMUTADOR |
| H1 | SPIA VERDE _ LAMPE TEMOIN VERTE<br>GREEN LIGHT _ GRUENE KONTROLLAMPE _ INDICADOR LUMINOSO VERDE |
| MA | MORSETTIERA ARRIVO LINEA _ BORNES ARRIVE LIGNE<br>POWER INLET TERMINAL BOARD _ ANSCHLUSSBRETT _ BLOQUE TERMINAL LÍNEA |
| R1 | PIASTRA ELETTRICA _ PLAQUE ELECTRIQUE<br>ELECTRIC PLATE _ ELEKTROKOCHPLATTE _ PLACA ELÉCTRICA |

Prima di intervenire sull' apparecchiatura, scollegare l' alimentazione elettrica - Unplug the power supply before operating on the appliance
Bevor am gerät arbeiten ausschalten srè die elektrische speisung
Avant d'intervenir sur l'appareil, dèconnectez l'alimentation èlectrique - Desconectar el alimentaciòn antes cualquier intervenciòn sobre el aparato

| | | | | | | | |
|---|---|---|---|---|---|---|---|
| PIANO COTTURA ELETTRICO<br>TABLE DE CUISSON ELECTRIQUE<br>ELECTRIC COOKING TOP<br>ELEKTROKOCHFELD<br>PLANO DE COCCION ELÉCTRICO | MOD. | /<br>_60/90 PCE<br>/ | | | data: 20/02/2012<br>nome: P.L.<br>mod.: / | CODICE<br>251.847.00 | |
| | Pot.(kW) | 7,5 | volt(VAC) 380-415 V 3N | ampere(A) 14 | hertz(Hz) 50-60 | FOGLIO: 1/1 | |

LA DITTA SI RISERVA, A TERMINI DI LEGGE, LA PROPRIETA' DI QUESTO DISEGNO CON DIVIETO DI RIPRODURLO O RENDERLO PUBBLICO A TERZI SENZA LA SUA AUTORIZZAZIONE