Diamond

MOD : E60/5P9T-N

Production code : F60/90PCE/T

03/2024

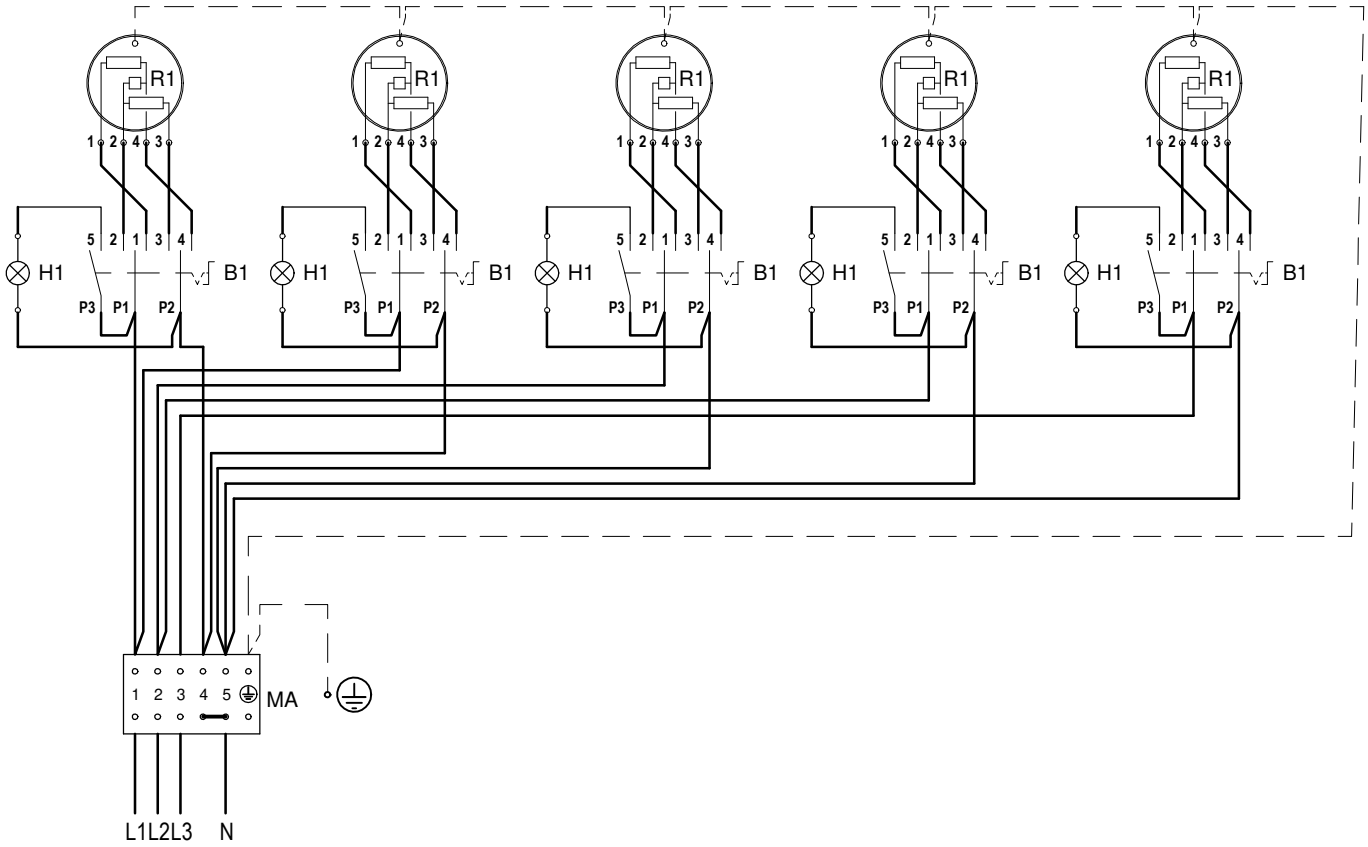

380-415V 3N

B1	COMMUTATORE _ COMMUTATEUR CHANGE-OVER SWITCH _ UMSCHALTER _ CONMUTADOR
H1	SPIA VERDE _ LAMPE TEMOIN VERTE GREEN LIGHT _ GRUENE KONTROLLAMPE _ INDICADOR LUMINOSO VERDE
MA	MORSETTIERA ARRIVO LINEA _ BORNES ARRIVE LIGNE POWER INLET TERMINAL BOARD _ ANSCHLUSSBRETT _ BLOQUE TERMINAL LÍNEA
R1	PIASTRA ELETTRICA _ PLAQUE ELECTRIQUE ELECTRIC PLATE _ ELEKTROKOCHPLATTE _ PLACA ELÉCTRICA

Prima di intervenire sull' apparecchiatura, scollegare l' alimentazione elettrica - Unplug the power supply before operating on the appliance
Bevor am gerät arbeiten ausschalten srè die elektrische speisung
Avant d'intervenir sur l'appareil, dèconnectez l'alimentation èlectrique - Desconectar el alimentaciòn antes cualquier intervenciòn sobre el aparato

PIANO COTTURA ELETTRICO TABLE DE CUISSON ELECTRIQUE ELECTRIC COOKING TOP ELEKTROKOCHFELD PLANO DE COCCION ELÉCTRICO	MOD.	/ _60/90 PCE /				data: 20/02/2012 nome: P.L. mod.: /	CODICE 251.847.00	
	Pot.(kW)	7,5	volt(VAC)	380-415 V 3N	ampere(A) 14	hertz(Hz) 50-60	FOGLIO: 1/1	

LA DITTA SI RISERVA, A TERMINI DI LEGGE, LA PROPRIETA' DI QUESTO DISEGNO CON DIVIETO DI RIPRODURLO O RENDERLO PUBBLICO A TERZI SENZA LA SUA AUTORIZZAZIONE