Diamond

MOD : E60/5PFV9-230/3-N

Production code : F60/90CFE(230V/3)

03/2024

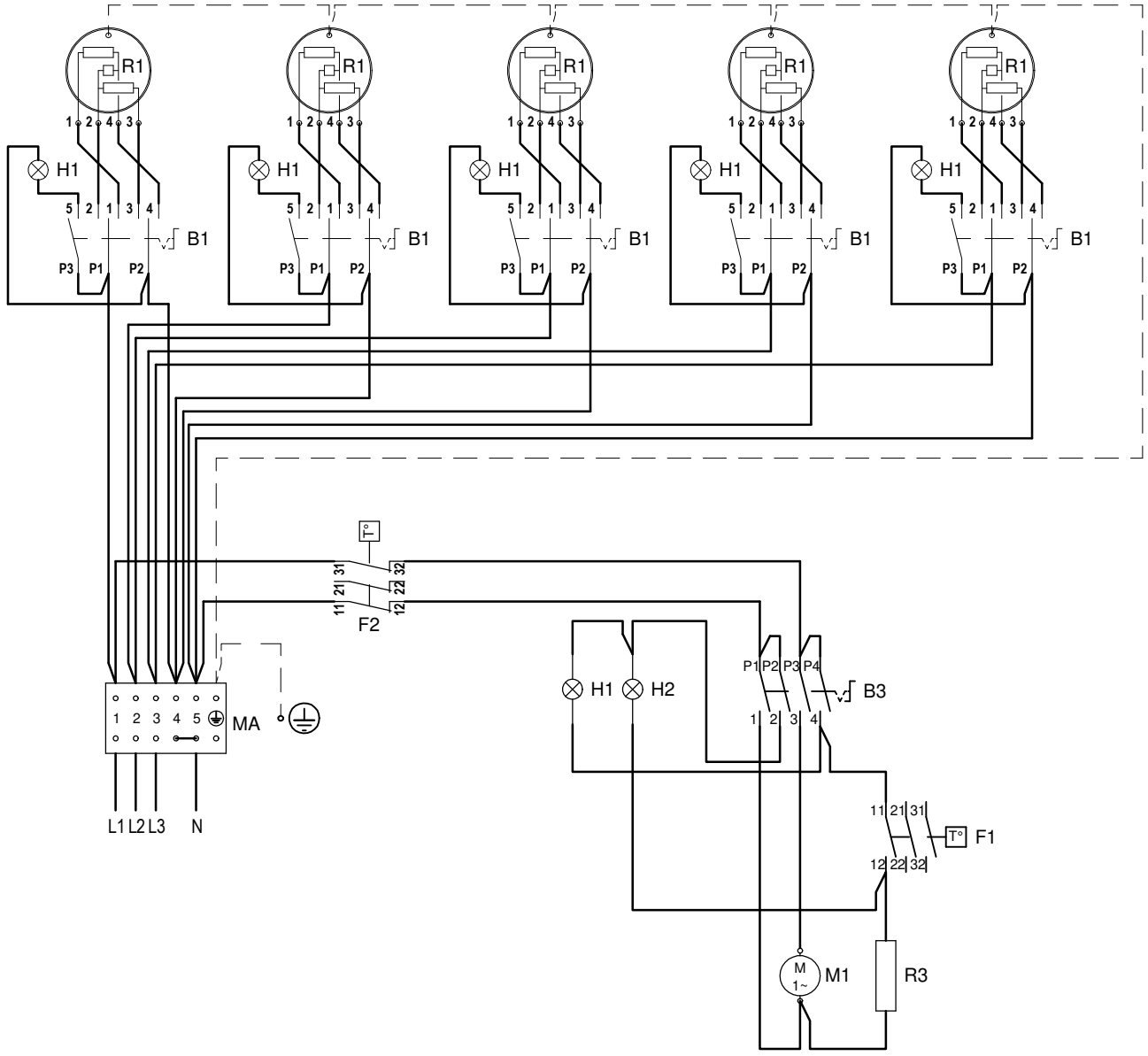

B1	COMMUTATORE _ COMMUTATEUR CHANGE-OVER SWITCH _ UMSCHALTER _ CONMUTADOR
B3	INTERRUTTORE _ INTERRUPTEUR CUTT-OFF SWITCH _ EIN-AUS SCHALTER _ INTERRUPTOR
F1	TERMOSTATO _ THERMOSTAT _ TERMÓSTATO
F2	TERMOSTATO SICUREZZA _ THERMOSTAT DE SECURITE SAFETY THERMOSTAT _ TEMPERATURBEGRENZER _ TERMÓSTATO DE SEGURIDAD
H1	SPIA VERDE _ LAMPE TEMOIN VERTE GREEN LIGHT _ GRUENE KONTROLLAMPE _ INDICADOR LUMINOSO VERDE
H2	SPIA ARANCIO _ LAMPE TEMOIN ORANGE ORANGE LIGHT _ ORANGE KONTROLLAMPE _ INDICADOR LUMINOSO NARANJA
MA	MORSETTIERA ARRIVO LINEA _ BORNES ARRIVE LIGNE POWER INLET TERMINAL BOARD _ ANSCHLUSSBRETT _ BLOQUE TERMINAL LÍNEA
M1	MOTORE _ MOTEUR _ MOTOR
R1	PIASTRA ELETTRICA _ PLAQUE ELECTRIQUE ELECTRIC PLATE _ ELEKTROKOCHPLATTE _ PLACA ELÉCTRICA
R3	RESISTENZA FORNO _ RESISTANCE DU FOUR OVEN HEATING ELEMENT _ BACKOFEN HEIZKOERPER _ RESISTENCIA HORNO

Prima di intervenire sull' apparecchiatura, scollegare l' alimentazione elettrica - Unplug the power supply before operating on the appliance
Bevor am gerät arbeiten ausschalten srè die elektrische speisung
Avant d'intervenir sur l'appareil, dèconnectez l'alimentation èlectrique - Desconectar el alimentaciòn antes cualquier intervenciòn sobre el aparato

CUCINA ELETT. +FORNO VENTILATO ELECTRIC COOKER +VENTILATED OVEN ELEK. WERD MIT UMLUFTBACKOFEN FORNEAU ELEC. +FOUR VENTILATION COCINA ELÉC. +HORNO VENTILADO	MOD.	/ _60/90 CFE /			data: 20/02/2012 nome: P.L. mod.: /	CODICE 251.848.00	
	Pot.(kW)	10,5	volt(VAC) 380-415V 3N	ampere(A) 20,5	hertz(Hz) 50-60	FOGLIO: 1/1	

LA DITTA SI RISERVA, A TERMINI DI LEGGE, LA PROPRIETA' DI QUESTO DISEGNO CON DIVIETO DI RIPRODURLO O RENDERLO PUBBLICO A TERZI SENZA LA SUA AUTORIZZAZIONE