Diamond

MOD : E60/F10-3T-9KW-N

Production code : D4.-1.DPCQ-/T/.-R

03/2024

Mod.	kW	Volt	Ampere	Hz	Cable	NOTE
_60/30 FRE	7,5	380-415 V 3N	11,5	50-60	5G1,5 mm²	
_60/30 FRE/P...	9	380-415 V 3N	14	50-60	5G2,5 mm²	
_60/60 FRE 2M	7,5 + 7,5	380-415 V 3N	11,5 + 11,5	50-60	5G1,5 mm² + 5G1,5 mm²	
_60/60 FRE/P 2M	9 + 9	380-415 V 3N	14 + 14	50-60	5G2,5 mm² + 5G2,5 mm²	

Mod.	kW	Volt	Ampere	Hz	Cable	NOTE
_60/60 FRE	15	380-415 V 3N	23	50-60	5G4 mm²	
_60/60 FRE/P...	18	380-415 V 3N	27,5	50-60	5G4 mm²	

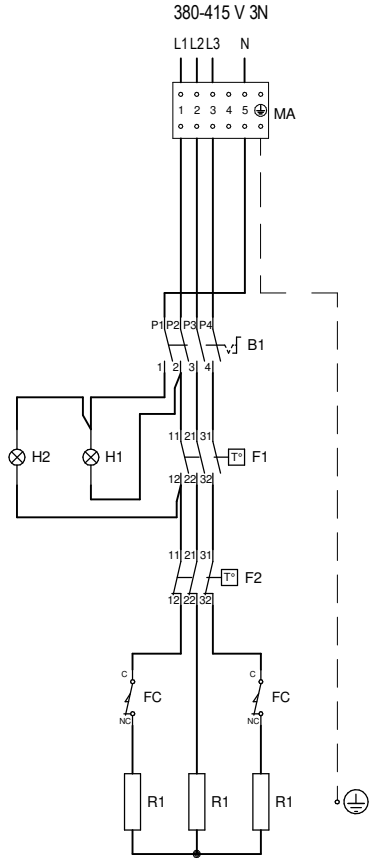

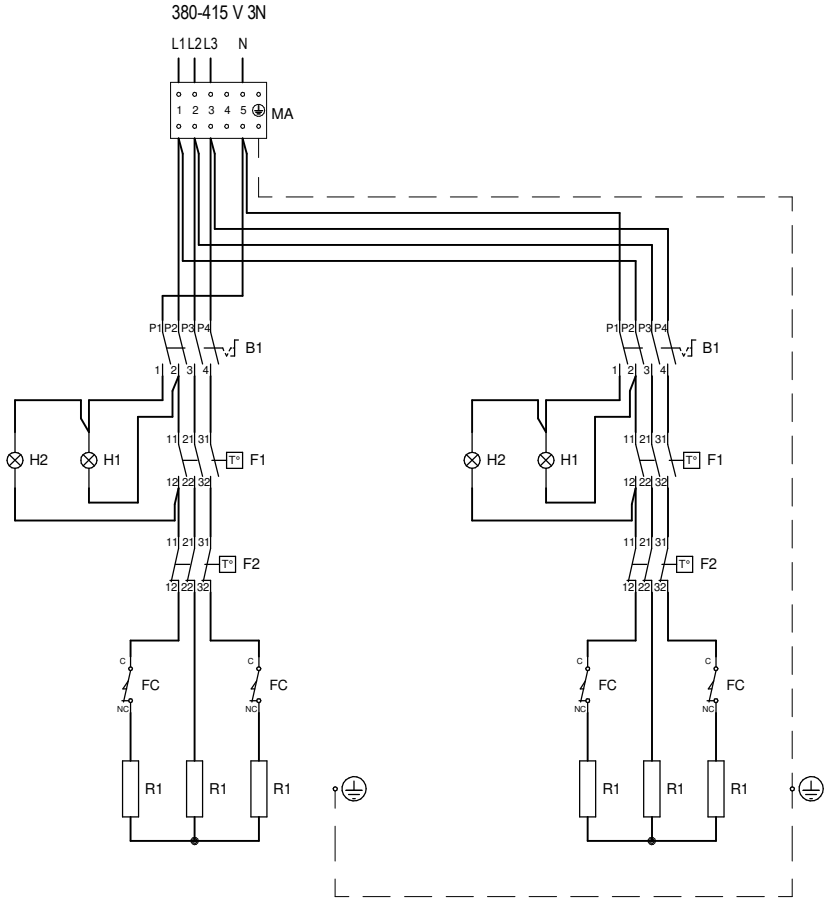

B1	INTERRUTTORE _ INTERRUPTEUR SWITCH _ SCHALTER _ INTERRUPTOR
F1	TERMOSTATO _ THERMOSTAT TERMÓSTATO
F2	TERMOSTATO SICUREZZA _ THERMOSTAT DE SECURITE SAFETY THERMOSTAT _ TEMPERATURBEGRENZER _ TERMÓSTATO DE SEGURIDAD
FC	MICROINTERRUTTORE _ MICROINTERRUPTEUR MICROSWITCH _ SICHERUNGSSCHALTER _ MICROINTERRUPTOR
H1	SPIA VERDE _ LAMPE TEMOIN VERTE GREEN LIGHT _ GRUENE KONTROLLAMPE _ INDICADOR LUMINOSO VERDE
H2	LAMPADA SPIA ARANCIO _ LAMPE TEMOIN ORANGE _ ORANGE INDICATOR LIGHT _ ORANGE KONTROLLAMPE _ INDICADOR LUMINOSO NARANJA
MA	MORSETTIERA ARRIVO LINEA _ POWER INLET TERMINAL BOARD ANSCHLUSSBRETT _ BORNES ARRIVE LIGNE _ BLOQUE TERMINAL LÍNEA
R1	RESISTENZA _ HEATING ELEMENT HEIZKOERPER _ RESISTANCE _ RESISTENCIA

PRIMA DI INTERVENIRE SULL' APPARECCHIATURA, SCOLLEGARE L' ALIMENTAZIONE ELETTRICA - UNPLUG THE POWER SUPPLY BEFORE OPERATING ON THE APPLIANCE - BEVOR AM GERÄT ARBEITEN AUSSCHALTEN SRÉ DIE ELEKTRISCHE SPEISUNG - AVANT D'INTERVENIR SUR L'APPAREIL, DÉCONNECTEZ L'ALIMENTATION ÉLECTRIQUE - DESCONECTAR EL ALIMENTACIÒN ANTES CUALQUIER INTERVENCIÒN SOBRE EL APARATO

DISEGNATO / DESIGNER	CONTROLLATO / CONTROLLER	DATA / DATE	PAG.	CODICE / CODE
LOT F.	LOT F.	06/05/2014	1 / 1	2511018.00

MODELLO / TYPE

FRIGGITRICE ELETTRICA _ FRITEUSE _ ELECTRIC FRYER _ ELEKTRO FRITEUSE _ FREIDORA ELÉCTRICA

LA DITTA SI RISERVA, A TERMINI DI LEGGE, LA PROPRIETA' DI QUESTO DISEGNO CON DIVIETO DI RIPRODURLO O RENDERLO PUBBLICO A TERZI SENZA LA SUA AUTORIZZAZIONE

\\Srvdata\cldati\Ufficio Tecnico\archivio disegni\251\2511018.00.dft