Diamond

MOD : E65/4VC7T-230V/3-N

Production code : F65/70PVE/T(230V/3)

04/2024

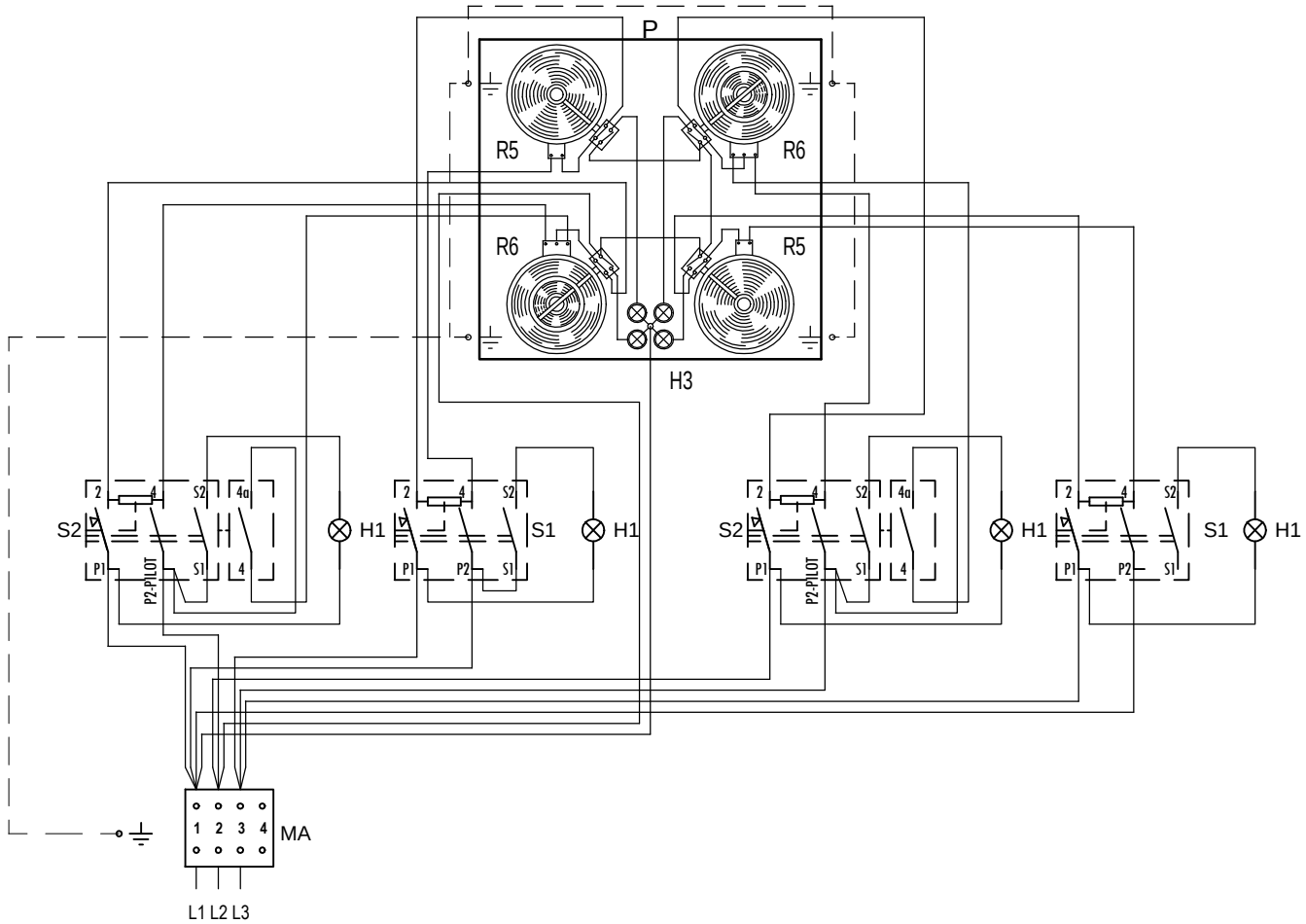

H1	SPIA VERDE _ LAMPE TEMOIN VERTE GREEN LIGHT _ GRUENE KONTROLLAMPE _ INDICADOR LUMINOSO VERDE		COD: 663.000.00
H3	GRUPPO 4 LAMPADE _ BLOC DE 4 LAMPES GROUP OF 4 LAMPS _ LAMPENBLOCK (4 LAMPE)		COD: 663.039.00
MA	MORSETTIERA ARRIVO LINEA _ BORNES ARRIVE LIGNE POWER INLET TERMINAL BOARD _ ANSCHLUSSBRETT _ BLOQUE TERMINAL LÍNEA	(FV173 V/V 40A 450V)	COD: 663.036.00
P	PIANO VETROCERAMICA _ PLAN EN VITROCÉRAMIQUE CERAMIC-GLASS _ GLASKERAMIK _ PLANO VETROCERÁMICAS	Mod. 650 ---> Mod. 700 --->	COD: 611.702.00 611.565.00
R5	RESISTENZA CIRCUITO SINGOLO _ RESISTANCE CIRCUIT UNIQUE SINGLE RADIANT HEATING ELEMENT _ HEIZSPIRALE MIT SCHNELLER AUFHEIZUNG	(2,1kW 230V 230N4-2199)	COD: 665.054.00
R6	RESISTENZA DOPPIO CIRCUITO _ RESISTENCE CIRCUIT DOUBLE DOUBLE RADIANT HEATING ELEMENT _ HEIZSPIRALE MIT SCHNELLER AUFHEIZUNGDOPPEL	(2,5kW 230V 250T4-1304)	COD: 665.052.00
S1	REGOLATORE ENERGIA _ REGULATEUR D'ENERGIE ENERGY REGULATOR _ SIMMERSTAT	(E.G.O. 50.57021.010)	COD: 661.101.00
S2	REGOLATORE ENERGIA DOPPIO CIRCUITO _ REGULATEUR D'ENERGIE DOUBLE ENERGY REGULATOR DOUBLE _ SIMMERSTAT DOPPEL STOMKREIS	(E.G.O. 50.55021.100)	COD: 661.102.00

Prima di intervenire sull' apparecchiatura, scollegare l' alimentazione elettrica - Unplug the power supply before operating on the appliance
Bevor am gerät arbeiten ausschalten srè die elektrische speisung
Avant d'intervenir sur l'appareil, dèconnectez l'alimentation èlectrique - Desconectar el alimentaciòn antes cualquier intervenciòn sobre el aparato

MODULAR
S.VENDEMIANO (TV)

PIANO COTTURA VETROCERAMICA
TABLE DE CUISSON EN VETROCÉRAMIQUE
CERAMIC-GLASS COOKERS
GLASKERAMIK KOCHFLÄCHE
COCINA VETROCERÁMICAS

MODELLO 65/70 PVE
70/70 PVE
70/70 PVE-T

Pot.(kW)	**9,2**	volt(VAC)	**230+3**	ampere(A)	**25,5**	hertz(Hz)	**50-60**

data: 22/08/2005
nome: Pasquot
mod.: 26/09/2005

CODICE **251.594.00**

FOGLIO: 1/1

LA DITTA SI RISERVA, A TERMINI DI LEGGE, LA PROPRIETA' DI QUESTO DISEGNO CON DIVIETO DI RIPRODURLO O RENDERLO PUBBLICO A TERZI SENZA LA SUA AUTORIZZAZIONE