Diamond

MOD : NFT55-R2G

Production code : MM5 N PV

08/2024

ELECTRIC CIRCUIT – NFT55-R2G// NFT55/X-R2G

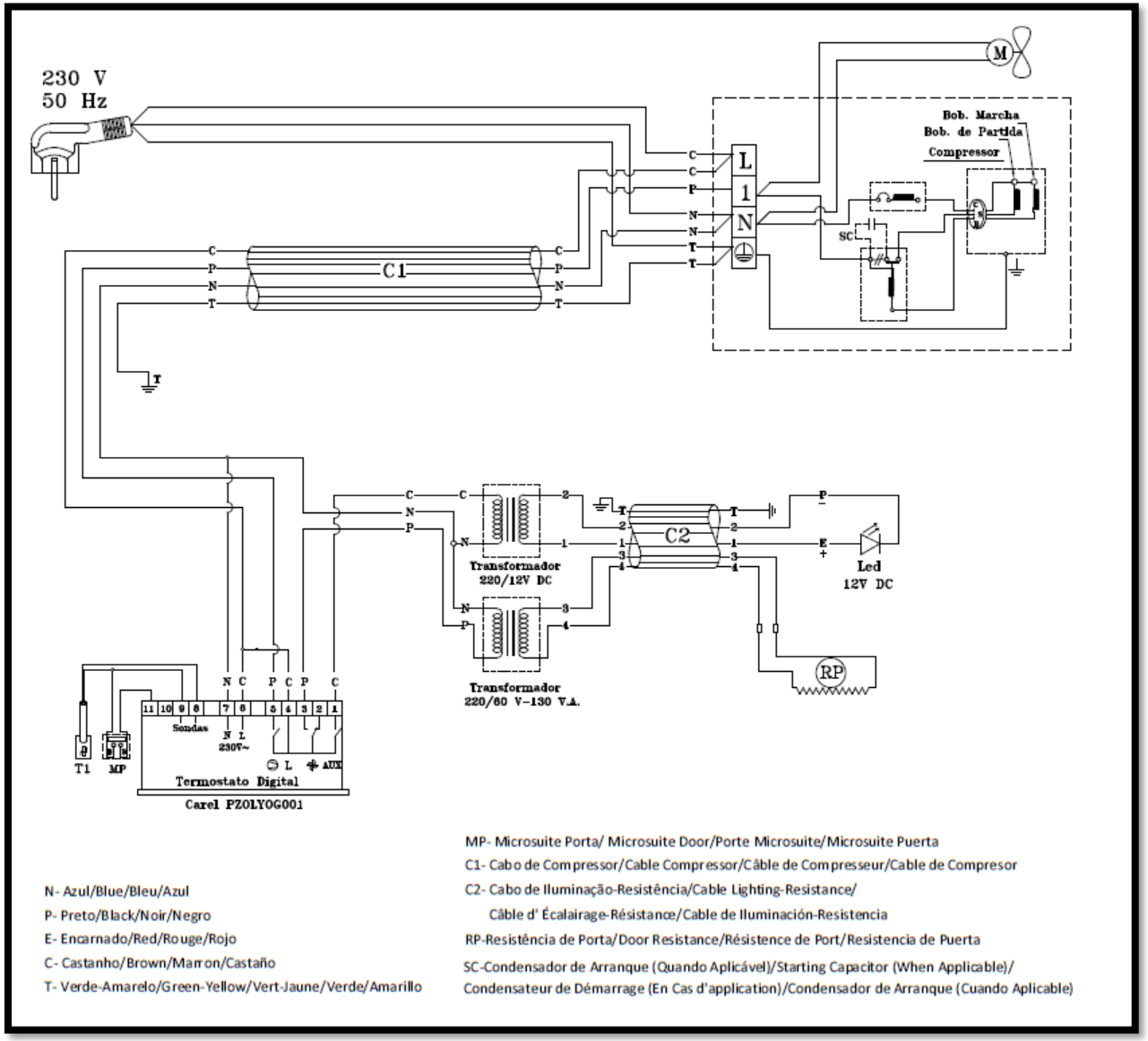

N- Azul/Blue/Bleu/Azul

P- Preto/Black/Noir/Negro

E- Encarnado/Red/Rouge/Rojo

C- Castanho/Brown/Marron/Castaño

T- Verde-Amarelo/Green-Yellow/Vert-Jaune/Verde/Amarillo

MP- Microsuite Porta/ Microsuite Door/Porte Microsuite/Microsuite Puerta

C1- Cabo de Compressor/Cable Compressor/Câble de Compresseur/Cable de Compresor

C2- Cabo de Iluminação-Resistência/Cable Lighting-Resistance/
Câble d' Écalairage-Résistance/Cable de Iluminación-Resistencia

RP-Resistência de Porta/Door Resistance/Résistence de Port/Resistencia de Puerta

SC-Condensador de Arranque (Quando Aplicável)/Starting Capacitor (When Applicable)/
Condensateur de Démarrage (En Cas d'application)/Condensador de Arranque (Cuando Aplicable)