MOD : E65/PL4T-230V/3-N

Production code : F65/40FTE/L/T(230V/3)

04/2024

_65/40 FT...E...
_70/40 FT...E...
FT...E.../40 A

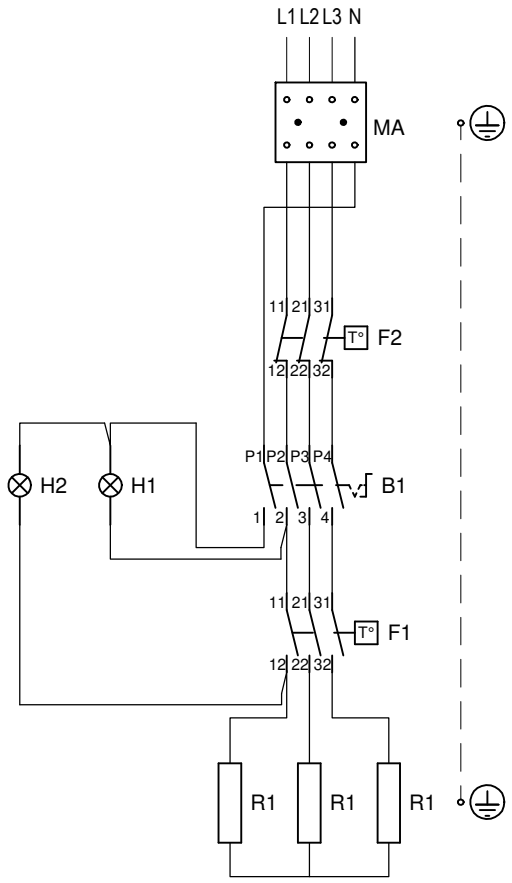

B1	INTERRUTTORE _ INTERRUPTEUR SWITCH _ SCHALTER _ INTERRUPTOR
F1	TERMOSTATO _ THERMOSTAT TERMÓSTATO
F2	TERMOSTATO SICUREZZA _ THERMOSTAT DE SECURITE SAFETY THERMOSTAT _ TEMPERATURBEGRENZER _ TERMÓSTATO DE SEGURIDAD
H1	LAMPADA SPIA VERDE _ LAMPE TEMOIN VERTE GREEN INDICATOR LIGHT _ GRUENE KONTROLLAMPE _ INDICADOR LUMINOSO VERDE
H2	LAMPADA SPIA ARANCIO _ LAMPE TEMOIN ORANGE ORANGE INDICATOR LIGHT _ ORANGE KONTROLLAMPE _ INDICADOR LUMINOSO NARANJA
MA	MORSETTIERA ARRIVO LINEA _ BORNES ARRIVE LIGNE POWER INLET TERMINAL BOARD _ ANSCHLUSSBRETT _ BLOQUE TERMINAL LÍNEA
R1	RESISTENZA _ RESISTANCE HEATING ELEMENT _ HEIZKOERPER _ RESISTENCIA

Prima di intervenire sull' apparecchiatura, scollegare l' alimentazione elettrica - Unplug the power supply before operating on the appliance
Bevor am gerät arbeiten ausschalten srè die elektrische speisung
Avant d'intervenir sur l'appareil, dèconnectez l'alimentation èlectrique - Desconectar el alimentaciòn antes cualquier intervenciòn sobre el aparato

FRYTOP ELETTRICO PLAQUE GRILLADE ELECTRIQUE ELECTRIC GRIDDLE ELEKTRISCHE BRATPLATTE FRY-TOP ELÉCTRICO	**MOD.**	/ FTE.... /			**data:** 23/08/2005 **nome:** Pasquot **mod.:** 23/08/2005	**CODICE** **251.062.00**	
	Pot.(kW)	**4,5**	volt(VAC)	**380-415 V 3N**	ampere(A) **7**	hertz(Hz) **50-60**	**FOGLIO: 1/1**

LA DITTA SI RISERVA, A TERMINI DI LEGGE, LA PROPRIETA' DI QUESTO DISEGNO CON DIVIETO DI RIPRODURLO O RENDERLO PUBBLICO A TERZI SENZA LA SUA AUTORIZZAZIONE